sera PRECISION

1

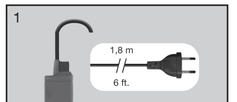

2

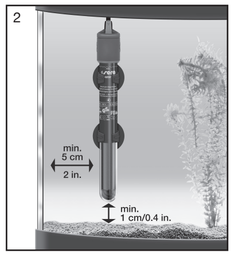

3

4

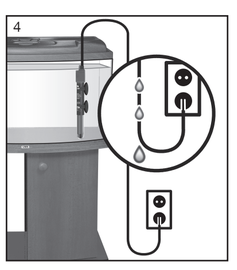

Produkt ähnlich Abbildung
Technische Änderungen und Irrtum vorbehalten

product may not be exactly as illustrated
Subject to technical alterations and errors

produit semblable à l'image
Sous réserve de modifications techniques et d'erreurs

www.tuv.com
ID 1419047603

sera® delta heater DH25/50/100/150/200/300 E-series

305001-01

sera • Borsigstraße 49 • D 52525 Heinsberg

D Gebrauchsinformation

sera delta heater DH25/50/100/150/200/300 – E-series

Bitte vollständig und aufmerksam lesen und für den zukünftigen Bedarf aufbewahren. Bei Weitergabe dieses Gerätes an Dritte ist diese Gebrauchsinformation mit auszuhändigen.

Der **sera delta heater** ist ein Qualitäts-Regelheizer in extra schlanker Ausführung mit einem Durchmesser von nur 22 mm und extra langem 1,8 m Netzkabel. Die **sera delta heater** sind aus schockresistentem Glas hergestellt und finden aufgrund ihrer relativ kurzen Baulänge auch Platz in kleineren Aquarien. Für zusätzliche Sicherheit sorgt der neue Überhitzungsschutz: Sollte sich der Heizer versehentlich außerhalb des Wassers aufwärmen, schaltet der integrierte Überhitzungsschutz den Heizer ab. Der Keramikeinsatz sorgt für eine verbesserte und gleichmäßigere Übertragung der Wärme von den Heizelementen auf das Glas.
Die gut sichtbare Statusanzeige zeigt den Betriebszustand in 3 Farben an: Grün (Temperatur ok), rot (heizt), violett (Überhitzungsschutz an).

Verwendung und Einsatzgebiet
Der **sera delta heater** ist für SüS- und Meerwasseraquarien gleichermaßen geeignet. Der Einstellbereich beträgt 18 – 32 °C. Die eingestellte Temperatur wird präzise gehalten.
Das Angebot der **sera delta heater** umfasst insgesamt 6 Leistungsstufen von 25 – 300 W, für kleine Aufzuchtbecken bis Großaquarien.

Lieferumfang (1)
1. **sera delta heater** mit 1,8 m Kabel
2. 2 Saughalter mit Cliphalterung

Der sera delta heater ist optimal verpackt. Aufgrund langer Transportwege könnte es wie bei allen Glasartikeln jedoch zu Beschädigungen gekommen sein. Daher überprüfen Sie bitte vor der Inbetriebnahme, ob das Glas intakt ist.

Einzelteilliste (2)
2.1 Kabel
2.2 Temperaturregler
2.3 Gehäusekappe
2.4 3-farbige LED-Betriebsanzeige
2.5 Thermoelement
2.6 Kolben aus schockresistentem Glas
2.7 Keramikrohr

Aufbauanleitung
Den **sera delta heater** stets senkrecht mindestens bis zur Markierung "min." ins Wasser bringen und mit den zwei Saughaltern mit Halteclip an der Aquarienscheibe befestigen. Dieser Regelheizer kann auch vollständig untergetaucht betrieben werden. Dabei sollte der **sera delta heater** an einer Stelle angebracht werden, an der er immer gut umflutet wird. So erreichen Sie im gesamten Aquarium gleichmäßige Temperaturen. Zu geringe Strömung kann zu einem Temperaturgefälle innerhalb des Aquariums führen. Bei horizontalem Einsatz sollte der Heizer möglichst tief angedreht werden, da das warme Wasser stets aufsteigt. Zum Bodengrund sollten etwa 3 – 4 cm Abstand eingehalten werden.
Vermeiden Sie es unbedingt, den **sera delta heater** in den Bodengrund zu stecken.

Inbetriebnahme
Stecken Sie den Netzstecker in die Steckdose. Bei geeigneter Leistungsstärke und Raumtemperatur können Sie nun die gewünschte Temperatur mit Hilfe des Temperaturreglers einstellen.
Die Skala dient als Richtwert. Die tatsächliche, gemessene Wassertemperatur kann um ± 10 % abweichen.
Dies ist kein Reklamationsgrund. Auf eine zusätzliche Kontrolle mit Hilfe eines Aquarium-Thermometers (z. B. **sera Präzisionsthermometer**) darf **nicht** verzichtet werden. Wenn die Kontrolllampe rot leuchtet, heizt der **sera delta heater**. Ist die Zieltemperatur erreicht, leuchtet die LED-Kontrollampe grün. Leuchtet die LED-Kontrollampe violett, hat der Überhitzungsschutz des Heizer abgeschaltet.
Lassen Sie das Gerät die ersten 24 Stunden unter Beobachtung arbeiten. Danach kann, falls erforderlich, die Temperatureinstellung korrigiert werden.

Reinigung
Kalkansätze schonend mit **sera pH/KH-minus** abreiben. Bitte Handschuhe und Schutzbrille tragen.

Wartung
Ist das Glas gebrochen oder das Kabel beschädigt, muss der **sera delta heater** entsorgt werden. Teile im Inneren des Heizers können nicht gewechselt werden.

Sicherheitshinweise
- Ziehen Sie vor allen Arbeiten am Aquarium den Netzstecker aller im Wasser befindlichen Geräte.
- Prüfen Sie vor jedem Gebrauch die Netzanschlussleitung und den Stecker auf Beschädigungen.
- Vor der Verwendung des Gerätes stellen Sie bitte sicher, dass die Frequenz und die Spannung der Netzleitung mit der angegebenen Spannung und Frequenz auf dem Typenschild übereinstimmen.
- Den **sera delta heater** niemals anschließen, wenn er sich außerhalb des Wassers befindet (Verbrennungsgefahr).
- Das Strombkabel des Gerätes kann weder repariert noch ersetzt werden. Ist es defekt, muss der **sera delta heater** sofort entsorgt werden! Achten Sie immer darauf, dass der Wasserspiegel nicht unter die Markierung "min." (oben am Heizer) absinkt.
- Der Heizer darf nur in Innenräumen betrieben werden.
- Eintauchtiefe bis 100 cm.
- Gerät nur mit zweckmäßigem geschaltetem Fehlerstromschutzschalter RCD bzw. FI mit einem Auslösestrom von max. 30 mA betreiben.

Technische Daten	
Netzspannung	220 – 240 V ~ 50 Hz
Leistungsaufnahme je nach Modell (siehe Typenschild)	25 – 300 W
Kabellänge	1,8 m

Warnung
1. Kinder müssen beaufsichtigt werden, um sicherzustellen, dass sie nicht mit dem Gerät spielen.
2. Das Gerät ist nicht zur Verwendung durch Personen (inklusive Kindern) mit eingeschränkten körperlichen, Wahrnehmungs- oder geistigen Fähigkeiten, oder fehlender Erfahrung und Wissen vorgesehen, außer wenn sie durch eine für ihre Sicherheit verantwortliche Person beaufsichtigt oder bezüglich des Gebrauchs des Gerätes angeleitet werden.
3. Wenn das Netzkabel beschädigt ist, darf der Heizer nicht länger benutzt, sondern muss entsorgt werden.

Entsorgung des Gerätes:
Altgeräte dürfen nicht in den Hausmüll
Sollte das Gerät einmal nicht mehr benutzt werden können, so ist jeder Verbraucher **gesetzlich verpflichtet, Altgeräte getrennt vom Hausmüll** z. B. bei einer Sammelstelle seiner Gemeinde/seines Stadtteils abzugeben, Damit wird gewährleistet, dass die Altgeräte fachgerecht verwertet und negative Auswirkungen auf die Umwelt vermieden werden.

Deswegen sind Elektrogeräte mit folgendem Symbol gekennzeichnet:

Herstellergarantie:
Bei Beachtung der Gebrauchsinformation arbeitet der **sera delta heater** zuverlässig. Wir haften für die Fehlerfreiheit unserer Produkte für 2 Jahre ab dem Kaufdatum.
Wir haften für vollständige Mängelfreiheit bei Übergabe. Sollten durch bestimmungsgemäßen Gebrauch übliche Abnutzungs- oder Verbrauchserscheinungen auftreten, stellt dies keinen Mangel dar. In diesem Fall sind auch die Gewährleistungsansprüche ausgeschlossen. Glasschäden sowie Beschädigungen des Netzkabels und andere unsachgemäße Behandlungen sind von der Garantie ausgeschlossen. Durch diese Garantie werden selbstverständlich keinerlei gesetzliche Ansprüche beschränkt oder eingeschränkt.

Empfehlung:
Bitte wenden Sie sich für jeden Fall eines Mangels zunächst an den Fachhändler, bei dem Sie das Gerät erworben haben. Er kann beurteilen, ob tatsächlich ein Garantiefall vorliegt. Bei einer Zusendung an uns müssen wir Ihnen etwaige unnötigerweise anfallende Kosten belasten.
Jegliche Haftung wegen Vertragsverletzung ist auf Vorsatz und grobe Fahrlässigkeit beschränkt. Nur für die Verletzung von Leben, Körper und Gesundheit, bei Verletzung wesentlicher Vertragspflichten und bei einer zwingenden Haftung nach dem Produkthaftungsgesetz haftet **sera** auch bei leichter Fahrlässigkeit. In diesem Fall ist die Haftung dem Umfang nach auf den Ersatz der vertragstypisch vorhersehbaren Schäden begrenzt.

US Information for use

sera delta heater DH25/50/100/150/200/300 – E-series

Please read these instructions carefully and keep for future use. When forwarding this unit to third parties, this information for use is also to be handed over.

The **sera delta heater** is a quality heater thermostat in extra slim shape with a diameter of only 22 mm (0.9 in.) and extra long 1.8 m (6 ft.) power cable. The **sera delta heaters** are made of shock-resistant glass and can also be placed in smaller aquariums due to their relatively short construction length. The new overheating protection provides additional safety: The integrated overheating protection switches the heater off if the heater should accidentally heat up outside the water. The ceramic inlet ensures improved and more even heat transfer from the heating elements to the glass.
The clearly visible status display shows the operational status in 3 colors: green (temperature ok), red (heating), violet (overheating protection).

Application and application range
The **sera delta heater** is equally suited for freshwater and marine aquariums. The adjustment range is 18 – 32°C (64 – 90°F). The adjusted temperature is precisely kept.
The **sera delta heater** range in total includes 6 wattage versions ranging from 25 – 300 W, for small rearing tanks to large aquariums.

Kit includes (1)
1. **sera delta heater** with 1.8 m (6 ft.) cable
2. 2 suction holders with clip holder

The sera delta heater is packed optimally. However, damages due to long transport routes might have occurred, as is the case with all glass articles. Therefore please check whether the glass is intact before using it.

Parts list (2)
2.1 Cable
2.2 Temperature adjuster
2.3 Case cap
2.4 3 color LED operation display
2.5 Thermo element
2.6 Shock resistant glass cylinder
2.7 Ceramic tube

Assembly instruction
Always immerse the **sera delta heater** in the water vertically at least up to the "min." mark and attach to the aquarium glass with the two suction holders using the holder clip. This heater thermostat can also be operated fully immersed. The **sera delta heater** should be placed in a location where water always flows past intensely. You will achieve even temperatures in the entire aquarium by doing so. Insufficient currents may lead to a temperature gradient within the aquarium. In case of horizontal use, the heater should be immersed as deep as possible, as warm water always rises. You should keep approximately 3 – 4 cm (1.2 – 1.6 in.) distance to the bottom ground.
By all means avoid pushing the **sera delta heater** into the bottom ground.

Operation
Plug the mains plug into the socket. Suitable wattage and room temperature provided, you can now adjust the desired temperature by means of the temperature adjuster.
The scale serves as a guideline. The actual, precise water temperature can differ by ± 10%. This is no reason for a reclamation. You must **not** relinquish additional control by an aquarium thermometer (e.g. **sera precision thermometer**). The **sera delta heater** heats when the control lamp lights up red. The LED control lamp lights up green when the target temperature is achieved. The LED control lamp lights up violet if the overheating protection has switched off the heater.
Let the device run under observation during the first 24 hours. You can correct the temperature setting afterwards, if required.

Cleaning
Gently rub lime deposits off with **sera pH/KH-minus**. Please wear gloves and protective goggles.

Maintenance
The **sera delta heater** must be disposed of if the glass is broken or the cable is damaged. Parts within the heaters cannot be replaced.

SAFETY PRECAUTIONS
- All electrical units located in the water must be disconnected from the mains/power supply before conducting work at the aquarium.
- Check the power cable and the plug for damages before every use.
- Please make sure the frequency and the voltage of the mains supply equal those on the type plate before using the unit.
- Never connect the **sera delta heater** if it is outside the water (danger of burns).
- The power cable of the device can neither be repaired nor replaced. The **sera delta heater** must be disposed of immediately if it is defect! Always make sure the water level does not sink below the "min." mark (at the top of the heater).
- The heater must only be operated indoors.
- Immersion depth up to 100 cm (3.3 ft.).
- Operate unit only with an inserted fault current protection switch (RCD or FI with a trip current of 30 mA).

Technical Data	
Voltage	220 – 240 V ~ 50 Hz
Power uptake depending on model (see type plate)	25 – 300 W
Cable length	1.8 m (6 ft.)

Warning
1. Children should be supervised to ensure that they do not play with the appliance.
2. This appliance is not intended for use by persons (including children) with reduced physical, sensory or mental capacities, or lack of experience and knowledge, unless they have been given supervision or instruction concerning use of the appliance by a person responsible for their safety.
3. The heater must not be used anymore but must be disposed of in case the power cable is damaged.

Disposal of the unit:
Waste electrical and electronic equipment (WEEE) must not get into domestic waste!
If ever the unit cannot be used anymore, the consumer is **legally obliged to hand in waste electrical and electronic equipment (WEEE) separately from domestic waste**, e.g. at a collection point of his community/ his district. This ensures that waste electrical and electronic equipment (WEEE) is expertly processed and that negative effects to the environment are avoided.

Therefore electrical and electronic equipment bears the following symbol:

Manufacturer warranty:
When following the directions for use the **sera delta heater** will perform reliably. We are liable for the freedom from faults of our products for 2 years beginning with the purchase date.
We are liable for complete flawlessness at delivery. Should usual wear and tear occur by use as intended it product, in this case all rights of warranty are also excluded in this case. Glass damage as well as damages of the power cable and other inappropriate treatment is excluded from warranty. Legal claims are of course not reduced or limited by this warranty.

Recommendation:
In every case of a defect, please first consult the specialized retailer where you purchased the unit. He will be able to judge whether it is actually a warranty case. In case of sending the unit to us we will unnecessarily have to charge you for occurring costs.
Any liability because of contract breach is limited to intent or gross negligence. **sera** will be liable in case of slight negligence only in case of injuries to life, body and health, in case of essential contractual obligations and with binding liability according to the product liability code. In that case, the extent of liability is limited to the replacement of contractually typically foreseeable damages.

F Information mode d'emploi

sera delta heater DH25/50/100/150/200/300 – E-series

A lire attentivement. A conserver, en cas de besoin ultérieur. En cas de transfert de cet appareil à des tiers, joindre le présent mode d'emploi.

Le **sera delta heater** est un thermoplongeur de qualité et de faible épaisseur, avec un diamètre de 22 mm et un câble d'alimentation extra long (1,8 m). Les **sera delta heater** sont fabriqués en verre résistant aux chocs et, étant donné qu'ils sont relativement courts, ils peuvent aussi être installés dans les petits aquariums.
La protection contre la surchauffe apporte une sécurité supplémentaire : si, par inadvertance, le thermoplongeur chauffe lorsqu'il est hors de l'eau, la protection intégrée l'éteint. Le dispositif en céramique assure la transmission de chaleur des éléments chauffants à la gaine en verre de façon plus efficace et homogène.
Le voyant lumineux très visible indique l'état de fonctionnement en 3 couleurs : vert (bonne température), rouge (le thermoplongeur chauffe), violet (la protection contre la surchauffe est allumée).

Utilisation et domaine d'application
Le **sera delta heater** est approprié pour l'eau douce et l'eau de mer. La plage de réglage se situe entre 18 et 32°C. La température de consigne est maintenue de façon précise.
Le **sera delta heater** est disponible en 6 niveaux de puissance de 25 à 300 W, en allant des petits aquariums d'élevage aux aquariums de grandes dimensions.

Etendue de la fourniture (1)
1. **sera delta heater** muni d'un câble d'1,8 m
2. 2 ventouses dotées d'un clip

Le sera delta heater est emballé de manière optimale. Mais, en raison de longs trajets, il pourrait, comme tous les articles en verre, avoir subi des dommages. Avant la mise en service, vérifiez donc que le verre est intact.

Liste des pièces (2)
2.1 Câble
2.2 Vis d'ajustage
2.3 Capot
2.4 Témoin de fonctionnement LED à trois couleurs
2.5 Thermocouple
2.6 Tube en verre résistant aux chocs
2.7 Tube en céramique

Instructions de montage
Plonger le **sera delta heater** dans l'eau à la verticale au moins jusqu'au repère « min » et le fixer à la vitre de l'aquarium à l'aide des deux ventouses à clip. Ce thermoplongeur peut également être utilisé tout entier immergé dans l'eau. Placer le **sera delta heater** à un endroit où il sera immergé dans l'eau. Ceci vous permettra d'avoir des températures homogènes dans tout l'aquarium. Un courant insuffisant peut entraîner un gradient de température dans l'aquarium. En cas d'installation en position horizontale, mettez le thermoplongeur dans une zone aussi profonde que possible, étant donné que l'eau chaude monte vers le haut. Respectez un intervalle d'environ 3 à 4 cm entre le thermoplongeur et le fond de l'aquarium.
Evitez l'introduction du **sera delta heater** dans la terre du fond.

Mise en service
Branchez la prise. Lorsque la puissance et la température ambiante sont appropriées, réglez la température à l'aide de la vis d'ajustage. **L'échelle sert de référence. La température effective de l'eau peut varier de ± 10 %.** Ceci ne constitue pas un motif de réclamation. Effectuer **impérativement** un autre contrôle avec un thermomètre pour aquarium (p. ex. **thermomètre de précision sera**). Lorsque le voyant s'allume en rouge, le **sera delta heater** chauffe. Lorsque la température de consigne est atteinte, le voyant LED s'allume en vert. Si le voyant s'allume en violet, la protection contre la surchauffe éteint le thermoplongeur.
Laissez fonctionner l'appareil pendant 24 heures en le surveillant. Si nécessaire, vous pourrez ensuite corriger le réglage de la température.

Nettoyage
Enlever avec précaution les dépôts de calcaire avec **sera pH/KH-moins**. Mettez des gants et des lunettes de protection.

Entretien
En cas de bris de verre ou de dommages sur le câble, le **sera delta heater** doit être éliminé. Les pièces se trouvant à l'intérieur du thermoplongeur ne peuvent pas être remplacées.

Consignes de sécurité
- Avant tout travail dans l'aquarium, débranchez tous les appareils électriques se trouvant dans l'eau !
- Vérifiez, avant chaque utilisation, que le câble de raccordement au réseau et le connecteur ne sont pas endommagés.
- Avant d'utiliser l'appareil, assurez-vous que la fréquence et la tension du réseau correspondent à celles indiquées sur la plaque signalétique.
- Ne jamais raccorder le **sera delta heater** lorsqu'il est hors de l'eau (risque de brûlure).
- Le câble électrique de l'appareil ne peut être ni réparé, ni remplacé. S'il est défectueux, le **sera delta heater** doit immédiatement être mis au rebut ! Veillez à ce que le niveau d'eau ne descende jamais en dessous du repère « min » (en haut sur le thermoplongeur).
- Faire fonctionner le thermoplongeur uniquement à l'intérieur.
- Profondeur d'immersion jusqu'à 100 cm.
- Faire fonctionner l'appareil uniquement avec un interrupteur de protection contre les courants de court-circuit RCD ou FI, avec un courant de déclenchement de max. 30 mA.

Caractéristiques techniques	
Tension réseau	220 – 240 V ~ 50 Hz
Consommation d'énergie en fonction du modèle (voir plaque signalétique)	25 – 300 W
Longueur du câble	1,8 m

Attention
1. Il convient de surveiller les enfants pour s'assurer qu'ils ne jouent pas avec l'appareil.
2. Cet appareil n'est pas prévu pour être utilisé par des personnes (y compris des enfants) dont les capacités physiques, sensorielles ou mentales sont réduites, ou des personnes dénuées d'expérience ou de connaissance, sauf si elles ont pu bénéficier, par l'intermédiaire d'une personne responsable de leur sécurité, d'une surveillance ou d'instructions préalables concernant l'utilisation de l'appareil.
3. Si le câble d'alimentation est endommagé, le thermoplongeur ne doit plus être utilisé et doit être éliminé.

Elimination de l'appareil :
Ne pas éliminer les appareils usagés avec les ordures ménagères !
Si l'appareil est hors d'usage, son utilisateur est **tenu, de par la loi, de l'éliminer séparément des ordures ménagères** et de l'amener, p.ex., dans la décheterie de sa commune/de son quartier. Ceci permet de recycler les appareils usagés de manière appropriée et d'éviter les incidences négatives sur l'environnement.

C'est pourquoi les appareils électriques sont munis du sigle suivant :

Garantie du constructeur :
En cas de respect de la notice d'utilisation, le **sera delta heater** fonctionne en toute fiabilité. Nos produits sont garantis 2 ans à compter de la date d'achat contre tout vice de fabrication.
Nous garantissons l'absence totale de défauts au moment de la remise du produit. Les signes d'usure normale apparaissant suite à une utilisation conforme ne constituent pas un défaut. Dans ce cas, tout droit à la garantie est également exclu. Sont exclus de la garantie le bris de verre, les dommages sur le câble électrique ainsi que les autres dommages dus à une mauvaise manipulation. Cette garantie n'entraîne évidemment aucune limitation ni restriction des droits légaux.

Recommandation :
En cas de défaut, adressez-vous toujours d'abord au revendeur chez qui vous avez acheté l'appareil. Il est en mesure de juger s'il s'agit effectivement d'un cas couvert par la garantie. Si l'appareil nous est retourné, nous serons dans l'obligation de vous facturer éventuellement des frais inutiles.
Une éventuelle responsabilité pour violation du contrat est limitée aux fautes intentionnelles et lourdes. **sera** n'est responsable pour faute légère qu'en cas de décès, de dommages corporels, de violation d'obligations contractuelles essentielles et en cas de responsabilité obligatoire en vertu de la loi sur la responsabilité du producteur pour vice de la marchandise. Dans ce cas, la responsabilité est limitée, en fonction de l'étendue, au dédommagement des dommages types prévus dans le contrat.

Distributeur : sera France SAS, 25A rue de Turckheim, 68000 Colmar • Tél. +49 2452 9126-0

NL Gebruiksinformatie

sera delta heater DH25/50/100/150/200/300 – E-series

Graag volledig en aandachtig doorlezen. Bewaar dit, zodat u het later gebruiken kunt. Wanneer dit apparaat aan derden doorgegeven wordt, moet deze gebruiksinformatie ook worden overhandigd.

De **sera delta heater** is een kwaliteits-regelverwarming in een extra slanke uitvoering met een diameter van slechts 22 mm en een extra lang netsnoer van 1,8 m. De **sera delta heaters** zijn gemaakt van schokbestendig glas en kunnen door hun relatief geringe bouwlengte ook in kleinere aquariums geplaatst worden. De nieuwe oververhittingsbeveiliging zorgt voor extra veiligheid: mocht de verwarming per ongelijk buiten het water warm worden, dan schakelt de ingebouwde oververhittingsbeveiliging de verwarming uit. Het keramische element zorgt voor een verbeterde en gelijkmatiger overdracht van de warmte van de verwarmingselementen naar het glas.
De goed zichtbare statusindicatie geeft de bedrijfstoestand in 3 kleuren aan: groen (temperatuur OK), rood (verwarmt), violet (oververhittingsbeveiliging aan).

Gebruik en toepassingen
De **sera delta heater** is even geschikt voor zoet- als voor zeewateraquariums. Het instelbereik bedraagt 18 – 32 °C. De ingestelde temperatuur wordt precies aangehouden.
Het aanbod van de **sera delta heater** omvat in totaal 6 vermogensniveaus van 25 – 300 W, voor kleine kweekbakken tot en met grote aquariums.

De levering omvat (1)
1. **sera delta heater** met 1,8 m kabel
2. 2 zuighouders met cliphouder

De sera delta heater is optimaal verpakt. Op grond van lange transportwegen zouden er bij alle glazen artikelen echter beschadigingen opgetreden kunnen zijn. Controleer daarom voor de inbedrijfstelling atsublieft of het glas intact is.

Onderdelenlijst (2)
2.1 Kabel
2.2 Temperatuurregelaar
2.3 Behuizingskap
2.4 3-kleurige LED-bedrijfsindicatie
2.5 Thermo-element
2.6 Kolf van schokbestendig glas
2.7 Keramische buis

Opbouwhandleiding
De **sera delta heater** steeds loodrecht minimaal tot aan de markering "min." in het water steken en met de twee zuighouders met de clip op de aquariumruit bevestigen. Deze regelverwarming kan ook volledig ondergedompeld gebruikt worden. Daarbij moet de **sera delta heater** geplaatst worden op een plek, waar hij altijd goed door het langsstromende water omspoeld wordt. Zo verkrijg je in het hele aquarium gelijkmatige temperaturen. Een te geringe stroming kan tot een temperatuurverschil in het aquarium leiden. Bij horizontaal gebruik moet de verwarmer zo diep mogelijk geplaatst worden, omdat het warme water steeds opstijgt. Er moet ca. 3 – 4 cm afstand van de bodemgrond gehouden worden.
Het in de bodemgrond steken van de **sera delta heater** moet absoluut vermeden worden.

Inbedrijfstelling
Steek de netstekker in het stopcontact. Bij een passend vermogen en de juiste binnentemperatuur kunt u nu de gewenste temperatuur met behulp van de temperatuurregelaar instellen.
De schaal dient als richtwaarde. De werkelijke, exacte watertemperatuur kan ± 10% afwijken. Dit is geen reden tot reclamatie. U mag **niet** vergeten, de temperatuur met behulp van een aquariumthermometer (b.v. de **sera precisiethermometer**) extra te controleren. Wanneer het controlelampje rood brandt, verwarmt de **sera delta heater**. Is de ingestelde temperatuur bereikt, dan brandt het controlelampje (LED) groen. Brandt het controlelampje (LED) violet, dan heeft de oververhittingsbeveiliging de verwarming uitgeschakeld.
Controleer het ingeschakelde apparaat gedurende de eerste 24 uur. Daarna kan, indien nodig, de temperatuurinstelling gecorrigeerd worden.

Reiniging
Kalkafzettingen er voorzichtig met **sera pH/KH-minus** afwrijven. Draag handschoenen en een veiligheidsbril a.u.b.

Onderhoud
Is het glas gebroken of is de kabel beschadigd, dan moet de **sera delta heater** verwijderd worden. Delen binnenin de verwarming kunnen niet vervangen worden.

Veiligheidsinstructies
- Trek voor alle werkzaamheden aan het aquarium van alle apparaten in het water de netstekker uit het stopcontact!
- Controleer telkens voor het gebruik de leiding voor de stroomaansluiting en de stekker op beschadigingen.
- Voordat het apparaat gebruikt wordt, ervoor zorgen, dat de frequentie en spanning van de netleiding met de op het typeplaatje aangegeven spanning en frequentie overeenkomt.
- De **sera delta heater** nooit aansluiten, als deze zich buiten het water bevindt (verbrandingsgevaar).
- De stroomkabel van het apparaat kan noch gerepareerd, noch vervangen worden. Als deze defect is, moet de **sera delta heater** direct worden afgevoerd! Let er altijd op, dat de waterspiegel niet onder de markering "min." (aan de bovenkant van de verwarming) daalt.
- De verwarming mag uitsluitend in binnenruimtes worden gebruikt.
- Dompeldiepte tot 100 cm.
- Het apparaat alleen met een fussengeschakelde lekstroomschakelaar RCD resp. FI met een uitschakelstroom van max. 30 mA gebruiken.

Technische gegevens	
Netspanning	220 – 240 V ~ 50 Hz
Verbruik afhankelijk van het model (zie typeplaat)e	25 – 300 W
Lengte kabel	1,8 m

Waarschuwing
1. Er moet gelet worden op kinderen, zodat gegarandeerd is, dat ze niet met het apparaat spelen.
2. Het apparaat is niet bestemd om te worden gebruikt door personen (inclusief kinderen) met een beperkt lichamelijk of geestelijk vermogen of beperkt waarnemingsvermogen of door personen met onvoldoende ervaring en kennis, behalve wanneer ze worden begeleid door een persoon die voor hun veiligheid verantwoordelijk is of worden geïnstruueerd voor het gebruik van het apparaat.
3. Indien de netkabel beschadigd is, mag de verwarming niet langer gebruikt worden, maar moet deze worden verwijderd.

Verwijdering van het apparaat als afval:
Gebruikte apparaten mogen niet bij het huisvuil worden gedaan!
Als het apparaat eens niet meer gebruikt kan worden, is elke verbruiker **wettelijk verplicht, gebruikte apparaten gescheiden van het huisvuil**, b.v. bij een verzamelpunt van zijn gemeente/wijk af te geven. Daardoor wordt zeker gewaarborgd dat de gebruikte apparaten vakkundig verwerkt worden en dat negatieve effecten op het milieu worden voorkomen.

Daarom zijn elektrische apparaten met de volgende symbool voorzien:

Fabriksgarantie:
Indien de gebruiksaanwijzing in acht genomen wordt, werkt de **sera delta heater** betrouwbaar. Wij staan vanaf de datum van aankoop 2 jaar garant voor de foutvrijheid van onze producten.
Wij staan voor de volledige correctheid bij overhandiging. Mochten de gebruikelijke slijtage- of verbruiksverschijnselen optreden door reglementair gebruik, dan vormt dit geen manco. In dat geval zijn ook de garantieaanspraken uitgesloten. Glasschade en beschadigingen van de netkabel en andere ondeskundige behandelingen vallen niet onder de garantie. Door deze garantie worden vanzelfsprekend geen wettelijke eisen beperkt of begrensd.

Aanbeveling:
Neem bij elk mankement eerst contact op met de specialazaak, waar u het apparaat heeft aangeschaft. Hier kan worden beoordeeld of er daadwerkelijk sprake van garantie is. Bij toezending aan ons, moeten wij u eventuele nodeloos hieraan verbonden kosten in rekening brengen.
Elke aansprakelijkheid wegens contractbreuk is beperkt tot opzet en grove nalatigheid. Uitsluitend bij overlijden van leven, lichaam en gezondheid, bij schending van wezenlijke contractuele plichten en bij een dwingende aansprakelijkheid conform de wet aangaande de productaansprakelijkheid is **sera** ook aansprakelijk bij een eenvoudige nalatigheid. In dat geval wordt de aansprakelijkheid beperkt tot vergoeding van de contractueel te voorziene schade.

I Informazioni per l'uso

sera delta heater DH25/50/100/150/200/300 – E-series

Da leggere completamente e con attenzione. Da conservare per utilizzi futuri. Nel caso che questa apparecchiatura venga data ad un terza persona devono essere consegnate anche queste informazioni per l'uso.

Il **sera delta heater** è un termorisscaldatore di alta qualità in versione ultrasottile con un diametro di soli 22 mm e un cavo di alimentazione lungo 1,8 m. I **sera delta heater** sono prodotti in vetro resistente allo shock termico e, grazie alla loro struttura relativamente corta, trovano spazio anche in acquari piccoli. La nuova protezione antisurriscaldamento garantisce una maggiore sicurezza: se il termorisscaldatore dovesse accidentalmente funzionare fuori dall'acqua, la protezione integrata lo spegne. L'inserto in ceramica fornisce una migliore e più uniforme trasmissione del calore dalle resistenze al vetro.
L'indicatore di stato, ben visibile, indica lo stato operativo con 3 colori: verde (temperatura ok), rosso (sta riscaldando), violetto (protezione antisurriscaldamento in funzione).

Utilizzo e campo di applicazione
I **sera delta heater** è adatto sia per acquari d'acqua dolce che per acquari marini. Il campo di regolazione è compreso tra 18 e 32 °C. La temperatura impostata viene mantenuta in modo preciso.
I **sera delta heater** sono disponibili in 6 potenze diverse da 25 a 300 W, adatte perciò sia per piccole vasche di riproduzione che per acquari di grandi dimensioni.

Contenuto della confezione (1)
1. **sera delta heater** con cavo 1,8 m
2. 2 ventose con supporto a clip

Il sera delta heater è imballato in modo ottimale. Tuttavia, a causa del trasporto, si potrebbero verificare dei danni come accade per tutti gli articoli di vetro. Perciò controllate che il vetro sia intatto prima della messa in funzione.

Lista dei singoli componenti (2)
2.1 Cavo
2.2 Regolatore di temperatura
2.3 Cappuccio
2.4 Indicatore di stato LED a 3 colori
2.5 Termocoppia
2.6 Bulbe in vetro resistente allo shock termico
2.7 Tubo di ceramica

Istruzioni per il montaggio
Installate il **sera delta heater** nell'acqua sempre in posizione verticale e immerso almeno fino al segno "min.". Fissatelo al vetro dell'acquario con le due ventose a clip. Questo termorisscaldatore può funzionare anche completamente immerso. In questo caso il **sera delta heater** deve essere applicato in una posizione dove vi sia sempre una buona circolazione dell'acqua. In questo modo si possono avere temperature uniformi in tutta l'acquario. Se la circolazione dell'acqua è insufficiente si può verificare un gradiente della temperatura all'interno dell'acquario. In caso di installazione orizzontale, il termorisscaldatore deve essere applicato il più possibile in profondità, in quanto l'acqua calda sale sempre verso l'alto. Consigliamo di mantenere una distanza di circa 3 – 4 cm dal substrato di fondo.
Evitate di infilare il **sera delta heater** nel substrato.

Messa in funzione
Collegate l'cavo di alimentazione alla presa di corrente. Con una potenza adeguata e a temperatura ambiente potete ora impostare la temperatura desiderata per mezzo del regolatore di temperatura.
La scala serve come valore indicativo. L'effettiva e precisa temperatura dell'acqua può variare del ± 10 %. Questo non può essere motivo di reclamo. Si deve inoltre effettuare un controllo aggiuntivo con l'aiuto di un termometro per acquari (p.es. **sera termometro di precisione**). Quando la spia luminosa è rossa, il **sera delta heater** sta riscaldando. Una volta raggiunta la temperatura impostata, la spia LED diventa verde. Quando la spia luminosa a LED è violetta, significa che la protezione antisurriscaldamento ha spento il termorisscaldatore.
Per le prime 24 ore fate funzionare lo strumento sotto osservazione. Successivamente, se necessario, la regolazione della temperatura può essere corretta.

Pulizia
Depositi di calcare possono essere eliminati delicatamente con il **sera pH/KH-minus**. Indossate sempre guanti e occhiali protettivi.

Manutenzione
Se il vetro è rotto o il cavo elettrico è danneggiato, il **sera delta heater** deve essere smaltito. Le parti all'interno del termorisscaldatore non possono essere sostituite.

Avvisi di sicurezza
- Prima di eseguire qualsiasi lavoro nell'acquario staccate dalla presa di corrente tutte le apparecchiature elettriche che si trovano nell'acqua.
- Prima di ogni utilizzo controllate che il cavo di alimentazione e la spina non siano danneggiati.
- Prima dell'utilizzo dell'apparecchiatura assicuratevi che la frequenza e la tensione della linea elettrica corrispondano alla tensione e frequenza indicate sulla targhetta.
- Il **sera delta heater** non deve mai essere messo in funzione quando si trova fuori dall'acqua (pericolo di scottature).
- Il cavo elettrico dello strumento non può essere né riparato né sostituito. Se è difettoso, il cavo deve essere smaltito immediatamente insieme al **sera delta heater**! Fate sempre attenzione che il livello dell'acqua non scenda mai al di sotto del segno "min." (sulla parte superiore del termorisscaldatore).
- Il termorisscaldatore deve essere utilizzato solo in ambienti interni.
- Profondità di immersione fino a 100 cm.
- A monte di tutte le apparecchiature elettriche deve essere montata una valvola salvavita RCD o FI (max 30 mA).

Dati tecnici	
Tensione di rete	220 – 240 V ~ 50 Hz
Potenza secondo il modello (vedere targhetta)	25 – 300 W
Lunghezza cavo	1,8 m

Avvertenze
1. I bambini devono essere sempre tenuti sotto controllo in modo che non possano giocare con queste apparecchiature.
2. L'apparecchio non può essere usato da persone (inclusi i bambini) che hanno limiti fisici, di percezione ed intellettuali. Anche persone con mancanza di esperienza e conoscenze specifiche non possono usare questi strumenti, se prima non sono state istruite da persone responsabili per la loro sicurezza.
3. Se il cavo di alimentazione è danneggiato, il termorisscaldatore non deve più essere utilizzato e deve essere smaltito.

Smaltimento dello strumento:
**Le attrezzature non più istruzioni per il uso

DK Brugsinformation
sera delta heater DH25/50/100/150/200/300 – *E*-series

Læs venligst disse instruktioner omhyggeligt og opbevar til fremtidig brug. Ved fremsendelsen af denne enhed til tredjemand, skal denne information til brug også skal afleveres.

sera delta heater er en kvalitets termostat i ekstra slank form med en diameter på kun 22 mm og ekstra langt strømkabel 1,8 m. **sera delta heater** er lavet af slagfast glas og kan også placeres i mindre akvarier på grund af deres relativt korte konstruktions længde. Den nye overophednings beskyttelse giver ekstra sikkerhed: Den integrerede overophedningsbeskyttelse slår varmelegemet fra, hvis den bliver opvarmet udenfor vandet. Den keramiske indløb sikrer en forbedret og mere jævn varmeoverførsel fra varmeelementerne til glasset.
Det tydeligt synlige status display viser den operationelle tilstand i 3 farver: grøn (temperatur ok), rød (opvarmning), violet (beskyttelse mod overophedning).

Anvendelse og anvendelsesområde
sera delta heater er lige velegnet til ferskvands- og saltvandsakvarier. Indstillingsområdet er på 18 – 32°C. Temperaturen bliver holdt præsist.
sera delta heater sortimentet omfatter 6 watt versioner der spænder fra 25 til 300 W, fra små opdræt til store akvarier.

Kit inkluderet (1)
1. **sera delta heater** med 1,8 m kabel
2. 2 sugekopper med klipsholder

sera delta heater er pakket optimalt. Dog kan skader på grund af lange transportveje godt have fundet sted, som det er tilfældet med alle glasgenstande. Derfor tjek venligst om glasset er intakt, før du bruger den.

Liste over dele (2)
2.1 Kabel
2.2 Reguleringsdel til temperatur
2.3 Hætte
2.4 3 farve LED-funktionsdisplay
2.5 Termo element
2.6 Stødsikker glas cylinder
2.7 Keramisk rør

Installationsvejledning
Sænk altid **sera delta heater** i vandet lodret op til "min."-Mærket og sæt fast på akvarieglasset med de to sugekopper. Denne termostat kan også betjenes fuldstændig nedsænket. **sera delta heater** bør placeres et sted, hvor vandet altid flyder forbi intenst. Du opnår stabil temperaturer i hele akvariet ved at gøre det. Utilstrækkelige strømme, kan føre til en temperaturgradient i akvariet. I tilfælde af horisontal brug bør varmeren nedsænkes så dybt som muligt, så varmt vand altid stiger. Du bør holde cirka 3 – 4 cm afstand til bunden.
Undgå at sætte **sera delta heater** i bunden jorden.

Ibrugtagning
Sæt stikket i stikkontakten. Egnede watt og stuetemperatur anbefales, du kan nu indstille den ønskede temperatur ved hjælp af reguleringsdel til temperatur.
Skalaen fungerer som en retningslinje. Den faktiske, præcise vandtemperatur kan afvige ± 10 %. Du behøver **ikke** yderligere kontrol med et akvariumtermometer (f.eks **sera præcisionstermometer**). **sera delta heater** kontrollampen lyser rødt. LED kontrol lyser grønt, når måltemperaturen er opnået. LED kontrol lyser violet hvis overophedningsbeskyttelsen har slået varmelegeme.
Lad enheden køre under observation i de første 24 timer. Du kan korrigere temperaturen bagefter, hvis det kræves.

Rengøring
Gnid forsigtigt kalkaflejringer væk med **sera pH/KH-minus**. Brug handsker og beskyttelsesbriller.

Vedligeholdelse
sera delta heater skal bortskaffes, hvis glasset er brudt eller kablet er beskadiget. Dele inden i varmeapparater kan ikke udskiftes.

Forholdsregler
• Alle elektriske dele der befinder sig under vand, skal frakobles strøm før arbejde i akvariet.
• Kontroller kabel og stik for skader før brug.
• Kontroller at frekvens og volt på strømmen passer sammen for enheden tages i brug.
• Tilslut aldrig **sera delta heater** hvis det er uden for vandet (fare for forbrænding).
• Strømkablet af enheden kan hverken repareres eller udskiftes. **sera delta heater** skal bortskaffes straks, hvis det er defekt! Sørg altid for at vandstanden ikke synker til under "min."-Mærket (i toppen af varmelegemet).
• Varmelegemet må kun anvendes indendørs.
• Nedsænkningsdybde op til 100 cm.
• Betjen kun enheden med en indsat fejlstrøm beskyttelse (RCD eller FI med en tur på 30 mA).

Teknisk data	
Volt	220 – 240 V ~ 50 Hz
Strømforbrug afhænger at model (se type plade)	25 – 300 W
Kabel længde	1,8 m

Advarsel
1. Børn skal være under opsyn så det undgås at de leger med de forskellige dele.
2. Dette aggregat bør ikke betjenes af personer (inkl. børn) med fysiske eller psykiske handikap med mindre de er under opsyn af personer med ansvar for deres sikkerhed.
3. Varmelegemet må ikke bruges længere, men skal bortskaffes i tilfælde strømkablet er beskadiget.

HUSK:
Elektrisk og elektronisk affald må ikke smides i skraldespanden!
Hvis udstyr ikke længere kan bruges, **er forbrugeren forpligtet til at aflevere elektrisk og elektronisk affald** på lossepladsen. Dette sikrer at elektrisk og elektronisk affald bliver bearbejdet korrekt, og dermed ikke skader miljøet.

Derfor bærer elektrisk og elektronisk udstyr følgende symbol: ▬

Producentgaranti:
Når du følger brugsanvisningen til **sera delta heater** vil den virke pålideligt. Vi er ansvarlige for fejl af vores produkter i 2 år, som begynder med købsdatoen.
Vi er ansvarlige for, at produktet er fuldstændigt frit for mangler ved leveringen. Hvis der ved korrekt anvendelse optræder normale tegn på slitage eller brug, udgør dette ikke en mangel. I dette tilfælde er garantikravene også udelukket. Glas skader samt skader af strømkablet og anden upassende behandling er udelukket fra garantien. Ved denne garanti begrænses eller indskrænkes selvfølgelig ingen lovbestemte garantikrav.

Anbefaling:
Henvend dig venligst ved enhver mangel eller fejl først til den forhandler, hvor du har købt apparatet. Denne kan vurdere, om der faktisk er tale om et garantitilfælde. Hvis produktet indsendes til os, er vi nødt til at debitere dig for eventuelt unødvendige omkostninger.
Ethvert ansvar på grund af misligholdelse af aftale er begrænset til forsæt og grov uagtsomhed. Ved let uagtsomhed er firmaet **sera** kun ansvarligt ved kvæstelse af liv, legeme og sundhed, ved tilsidesættelse af væsentlige aftaleforpligtelser og ved et tvingende ansvar i henhold til loven om produktansvar. I dette tilfælde er ansvarets omfang begrænset til erstatning af de i henhold til aftalen typiske forudseelige skader.

GR Γενικές Πληροφορίες
sera delta heater DH25/50/100/150/200/300 – *E*-series

Παρακαλούμε διαβάστε όλες τις οδηγίες που ακολουθούν. Παρακαλούμε κρατήστε για μελλοντική χρήση. Όταν παραδίδετε το προϊόν σε τρίτους, φροντίστε να συνοδεύεται από αυτές τις πληροφορίες.

Ο **sera delta heater** είναι ένας ποιοτικός θερμαντήρας με θερμοστάτη με ιδιαίτερα λεπτή μορφή, διάμετρο μόλις 22mm και ιδιαίτερα μακρύ καλώδιο τροφοδοσίας 1.8m. Οι **sera delta heaters** κατασκευάζονται από αντικραδασμικό γυαλί και λόγω του μικρού μήκους τους, μπορούν να τοποθετηθούν και σε μικρότερα ενυδρεία. Το νέο σύστημα προστασίας από την υπερθέρμανση, προσφέρει επιπλέον ασφάλεια. Ο ενσωματωμένος διακόπτης προστασίας σβήνει τον θερμαντήρα αν κατά τύχη βρεθεί εκτός νερού. Το κεραμικό ένθετο διασφαλίζει βελτιωμένη και πιο ομοιόμορφη κατανομή θερμότητας από τα θερμαντικά μέρη προς το γυαλί.
Η εύκολα αναγνώσιμη οθόνη υποδηλώνει με τρία χρώματα την αντίστοιχη λειτουργία: πράσινο (θερμοκρασία ok), κόκκινο (θέρμανση), μοβ (προστασία από υπερθέρμανση).

Εφαρμογή και εύρος χρήσης
Ο **sera delta heater** είναι εξίσου κατάλληλος για ενυδρεία γλυκού και θαλασσινού νερού. Η περιοχή ρύθμισης είναι από 18-32°C. Η επιλεγμένη θερμοκρασία διατηρείται με ακρίβεια.
Η σειρά των **sera delta heater** περιλαμβάνει 6 διαφορετικούς τύπους ισχύος από 25-300W, για μικρά ενυδρεία αναπαραγωγής μέχρι μεγάλα ενυδρεία.

Το σετ περιλαμβάνει (1)
1. **sera delta heater** με καλώδιο 1.8m
2. 2 βεντούζες με βάση στήριξης

Ο sera delta heater είναι ιδανικά συσκευασμένος. Παρόλα αυτά, φθορές κατά την μεταφορά μπορεί να συμβούν, όπως ακριβώς συμβαίνει κατά την μεταφορά γυάλινων αντικειμένων. Συνεπώς, βεβαιωθείτε πως το γυαλί είναι άθικτο πριν χρησιμοποιήσετε τον θερμαντήρα.

Λίστα εξαρτημάτων (2)
2.1 Καλώδιο
2.2 Ρυθμιστής θερμοκρασίας
2.3 Καπάκι θήκης
2.4 Ένδειξη λειτουργίας 3 χρωματικών LED
2.5 Θερμαντικό σώμα
2.6 Ανθεκτικό στους κραδασμούς κυλινδρικό γυαλί
2.7 Κεραμικός σωλήνας

Οδηγίες συναρμολόγησης
Βυθίζετε πάντα τον θερμαντήρα κάθετα μέσα στο νερό τουλάχιστο μέχρι την ένδειξη "min." και στερεώστε τον στο γυαλί του ενυδρείου με τις δύο βεντούζες και τη βάση στήριξης. Ο θερμαντήρας αυτός με θερμοστάτη μπορεί να χρησιμοποιηθεί και τελείως βυθισμένος. Ο **sera delta heater** πρέπει να τοποθετηθεί σε σημείο όπου υπάρχει συνεχής κυκλοφορία νερού. Έτσι θα επιτύχετε ομοιόμορφη θερμοκρασία σε όλο το ενυδρείο. Ανεπαρκής κυκλοφορία μπορεί να οδηγήσει σε διακυμάνσεις θερμοκρασίας εντός του ενυδρείου. Σε περίπτωση χρήσης σε οριζόντια θέση, ο θερμαντήρας θα πρέπει να τοποθετείται στο βυθό, καθώς το θερμό νερό ταξιδεύει προς την επιφάνεια. Κρατήστε μια απόσταση ασφαλείας τουλάχιστον 3-4cm από τον βυθό.
Αποφύγετε με κάθε τρόπο το σπρώξιμο του θερμαντήρα **sera delta heater** μέσα στο χαλίκι του βυθού.

Εκκίνηση
Συνδέστε το φις στην πρίζα ρεύματος. Δεδομένης της σωστής ισχύος και της θερμοκρασίας του δωματίου, μπορείτε να επιλέξετε με τον ρυθμιστή θερμοκρασίας την επιθυμητή θερμοκρασία.
Η κλίμακα λειτουργεί σαν οδηγός. Η πραγματική θερμοκρασία του νερού μπορεί να διαφέρει κατά ± 10%. Αυτό δεν αποτελεί λόγο επιστροφής του προϊόντος. Και φυσικά **δεν** θα πρέπει να παραβλέψετε την μέτρηση της θερμοκρασίας με ένα θερμόμετρο (π.χ. **sera precision thermometer**). Οι **sera delta heater** θερμαίνουν όταν η ενδεικτική λυχνία γίνεται κόκκινη. Το λαμπάκι ελέγχου LED γίνεται πράσινο όταν επιτευχθεί η επιθυμητή θερμοκρασία. Το λαμπάκι ελέγχου LED γίνεται μοβ όταν το κύκλωμα προστασίας από υπερθέρμανση έχει διακόψει την λειτουργία του θερμαντήρα.
Παρατηρήστε την λειτουργία του θερμαντήρα κατά το πρώτο εικοσιτετράωρο. Εφόσον χρειάζεται μπορείτε να αλλάξετε την ρύθμιση της θερμοκρασίας.

Καθαρισμός
Αφαιρέστε τα κατάλοιπα του ασβεστίου τρίβοντας ελαφρά με **sera pH/KH-minus**. Παρακαλούμε φορέστε γάντια και προστατευτικά γυαλιά.

Συντήρηση
Οι θερμαντήρες **sera delta heater** θα πρέπει να αποσύρονται αν έχει σπάσει το γυαλί ή παρατηρείται φθορά στο καλώδιο τροφοδοσίας. Τα εσωτερικά μέρη του θερμαντήρα δεν αντικαθίστανται.

Μέτρα προστασία
• Όλες οι ηλεκτρικές συσκευές που είναι τοποθετημένες μέσα στο νερό θα πρέπει να αποσυνδέονται από το ρεύμα πριν κάνετε οποιαδήποτε εργασία στο ενυδρείο!
• Ελέγξτε το καλώδιο τροφοδοσίας και την πρίζα για πιθανές φθορές πριν από κάθε χρήση.
• Παρακαλούμε βεβαιωθείτε για την συχνότητα και την τάση του ρεύματος που θα πρέπει να αντιστοιχούν στις αναγραφόμενες στο ταμπελάκι πριν από την χρήση της συσκευής.
• Μην συνδέετε ποτέ τον θερμαντήρα **sera delta heater** στο ρεύμα αν βρίσκεται εκτός νερού (κίνδυνος εγκαύματος).
• Το καλώδιο τροφοδοσίας της συσκευής δεν μπορεί να επισκευαστεί ή να αντικατασταθεί. Ο θερμαντήρας **sera delta heater** θα πρέπει άμεσα να πεταχθεί αν παρουσιάσει ελάττωμα! Βεβαιωθείτε πάντα πως η στάθμη του νερού δεν είναι χαμηλότερα από την ένδειξη "min." (στο επάνω μέρος του θερμαντήρα).
• Η χρήση του θερμαντήρα προβλέπεται για εσωτερικούς χώρους.
• Μέγιστο βάθος βύθισης έως 100cm.
• Λειτουργήστε την μονάδα μόνο συνδεδεμένη σε ασφαλειοδιακόπτη (RCD ή FI των 30mA).

Τεχνικά χαρακτηριστικά	
Τάση	220-240V ~ 50Hz
Κατανάλωση ρεύματος αναλόγως μοντέλου (δες πίνακα μοντέλου)	25-300W
Μήκος καλωδίου	1.8m

Προσοχή
1. Επιβλέπετε τα παιδιά ώστε να αποφύγετε τυχόν χρήση της συσκευής σαν παιχνίδι.
2. Η συσκευή δεν προορίζεται για χρήση από άτομα (συμπεριλαμβανομένων παιδιών) με περιορισμένη φυσική, διανοητική ή ικανότητα αίσθησης, ή χωρίς εξειδίκευση ή γνώση, εκτός και αν υπάρχει άδεια ή επίβλεψη από ενήλικα ή έχουν δοθεί όλες οι απαραίτητες οδηγίες για την ασφαλή χρήση της συσκευής από άτομο υπεύθυνο για την ασφάλειά τους.
3. Ο θερμαντήρας δεν θα πρέπει να χρησιμοποιείται πλέον και θα πρέπει να πεταχθεί εφόσον παρατηρηθεί φθορά στο καλώδιο τροφοδοσίας.

Απόσυρση συσκευής:
Ηλεκτρονικές και ηλεκτρικές συσκευές οι οποίες προορίζονται για απόσυρση (WEEE) δεν πρέπει να πετιούνται μαζί με τα κοινά απορρίμματα ενός σπιτικού!
Εάν κάποια στιγμή η συσκευή δεν μπορεί να χρησιμοποιηθεί άλλο, **ο καταναλωτής δεσμεύεται από τον νόμο να παραδίδει τις ηλεκτρονικές και ηλεκτρικές συσκευές που είναι για απόσυρση ξεχωριστά από τα κοινά απορρίμματα ενός σπιτικού** π.χ. σε κάποιο προκαθορισμένο σημείο συλλογής. Με τον τρόπο αυτό είναι εγγυημένη η σωστή περαιτέρω επεξεργασία ηλεκτρικών και ηλεκτρονικών συσκευών αποφεύγοντας όποιες αρνητικές επιπτώσεις και επιβαρύνσεις του περιβάλλοντος.

Οι ηλεκτρονικές και ηλεκτρικές συσκευές έχουν το ακόλουθο σήμα: ▬

Εγγύηση κατασκευαστή:
Όταν ακολουθείτε τις οδηγίες χρήσης ο θερμαντήρας **sera delta heater** θα λειτουργεί αξιόπιστα. Εγγυόμαστε την απροβλημάτιστη λειτουργία του προϊόντος για 2 χρόνια από την ημερομηνία αγοράς που αποδεικνύεται με την απόδειξη πώλησής του.
Εγγυόμαστε άριστη κατάσταση κατά την παράδοση. Εφόσον παρατηρηθεί φθορά λόγω χρήσης ή παλαιότητας σύμφωνα με τις οδηγίες μας, αυτό δεν θεωρείται ελλάτωμα. Οι όροι της εγγύησης δεν ισχύουν σε τέτοια περίπτωση. Φθορές στο γυαλί και στο καλώδιο τροφοδοσίας και λοιπές ακατάλληλες χρήσεις εξαιρούνται από την εγγύηση. Οι νομικές απαιτήσεις δεν μειώνονται ή περιορίζονται από αυτή την εγγύηση.

Πρόταση:
Σε κάθε περίπτωση ελατώματος, παρακαλούμε συμβουλευτείτε πρώτα το εξειδικευμένο κατάστημα από όπου αγοράσατε το προϊόν. Θα μπορέσει να κρίνει αν ισχύει η εγγύηση. Σε περίπτωση αποστολής του προϊόντος σε εμάς θα πρέπει παρά την θέλησή μας να σας χρεώσουμε για οποιαδήποτε έξοδα προκύψουν.
Οποιαδήποτε υποχρέωση εξαιτίας αθέτησης του συμβολαίου περιορίζεται σε σκόπιμη ή/και ασυγχώρητη αμέλεια. Η **sera** δεν θα είναι υποχρεωμένη σε περίπτωση ελαφράς/ ασήμαντης αμέλειας, παρά μόνο σε περιπτώσεις που αφορούν σωματικές βλάβες (απειλή ζωής, σώματος/υγιείας), σε περιπτώσεις ουσιαστικής υποχρέωσης του συμβολαίου και με δεσμευτική υποχρέωση σύμφωνα με τον κώδικα ευθύνης του προϊόντος. Σε τέτοια περίπτωση, το εύρος της ευθύνης περιορίζεται στην αντικατάσταση ή επιδιόρθωση συνηθισμένων και προβλεπόμενων βάσει συμβολαίου ζημιών.
Οποιαδήποτε βλάβη προερχόμενη από κακή χρήση του προϊόντος ή συνέπειες αυτής εξαιρούνται από την εγγύηση.

SI Navodilo za uporabo
sera delta heater DH25/50/100/150/200/300 – *E*-series

Prosimo vas, preberite navodila natančno in pazljivo. Prosimo hranite za nadaljnjo uporabo. V primeru, da to napravo izročite drugi osebi, ji morate dati vsekakor priložena navodila za uporabo.

sera delta heater je kakovosten grelec v izredno tankem dizajnu, s premerom samo 22 mm in z 1,8 m dolgim napajalnim kablom. **sera delta heater** so izdelani iz stekla, ki je odporno na udarce. Zaradi svoje relativno kratke dolžine jih lahko namestimo tudi v manjše akvarije. Za dodatno varnost skrbi tudi nova zaščita pred pregrevanjem: če se grelec po nesreči segreje izven vode, ga vgrajena zaščita pred pregrevanjem izklopi. Keramični vložek zagotavlja izboljšan in bolj enoten prenos toplote od grelnih elementov na steklo.
Dobro viden kazalnik stanja prikazuje stanje delovanja grelca v treh barvah: zelena (temperatura ok), rdeča (ogrevanje), vijolična (zaščita pred pregrevanjem je vklopljena).

Uporaba in področje uporabe
sera delta heater se lahko uporablja v sladkovodnih akvarijih in akvarijih z morsko vodo. Grelec omogoča temperaturni razpon od 18 do 32°C. Nastavljena temperatura se natančno ohrani.
V ponudbi najdete **sera delta heater** v šestih stopnjah moči od 25 do 300 W, uporabite jih lahko v majhnih in velikih akvarijih.

Obseg dobave (1)
1. **sera delta heater** z 1,8 m kablom
2. 2 priseska s sponko

sera delta heater je optimalno pakiran. Zaradi dolgih transportnih poti, bi lahko prišlo do poškodb na steklenih elementih. Zaradi tega pred uporabo preverite, če je steklo nepoškodovano.

Seznam posameznih delov (2)
2.1 Kabel
2.2 Regulator temperature
2.3 Pokrov ohišja
2.4 3-barvni LED-kazalnik stanja
2.5 Termoelement
2.6 Valj iz na udarce odpornega stekla
2.7 Keramična cev

Navodilo za montažo
sera delta heater je potrebno položiti v vodo vertikalno do oznake "min" in ga z dvema priseskoma s sponkami pritrditi na steklo akvarija. Ta grelec lahko deluje tudi, če je v celoti potopljen pod vodno gladino. **sera delta heater** mora biti nameščen na mestu, kjer bo vedno dovolj vodnega pretoka. Tako boste dosegli enotno temperaturo v celotnem akvariju. Prenizek pretok vode lahko privede do padca temperature v akvariju. Če grelec nameščamo horizontalno, ga moramo montirati čim nižje, saj se topla voda vedno dvigne. V tem primeru je potrebno grelec montirati 3 – 4 cm nad dnom akvarija.
sera delta heater nikoli ne nameščajte na dnu akvarija.

Začetek obratovanja
Vstavite vtič v vtičnico. Ob izbrani zmogljivosti in sobni temperaturi lahko želeno temperaturo grelca nastavite z regulatorjem temperature.
Skala vam prikaže približno vrednost. Dejstvo je, da lahko dejanska temperatura vode niha za ±10%. To ni razlog za reklamacijo. Za kontrolo **morate** uporabljati tudi akvarijski termometer (npr. **sera precizni termometer**). Če kontrolna lučka sveti rdeče, potem **sera delta heater** ogreva. Ko je želena temperatura dosežena, prične svetiti zelena kontrolna lučka. Če pa sveti vijolična kontrolna lučka, to pomeni, da je zaščita pred pregrevanjem grelec izklopila.
V prvih 24. urah opazujte delovanje grelca. Potem lahko, če je to potrebno, korigirate nastavitev temperature.

Čiščenje
Vodni kamen odstranite s **sera pH/KH-minus**. Pri tem morate uporabljati rokavice in zaščitna očala.

Vzdrževanje
Če je steklo zlomljeno ali omrežni kabel poškodovan, morate **sera delta heater** odstraniti. Delov, ki se nahajajo znotraj grelca, ni mogoče zamenjati.

Varnostna opozorila
• Pred vsakim opravilom v akvariju morate vse omrežne vtiče na električnih napravah v akvariju izklopiti iz omrežne električne napeljave.
• Pred vsako uporabo naprave preverite, ali nista omrežna priključna napeljava in vtič poškodovana.
• Pred uporabo naprave se prepričajte, ali se frekvenca in napetost omrežne električne napeljave ujemata s frekvenco in napetostjo na tipski oznaki črpalke.
• **sera delta heater** nikoli ne vklapljajte, če se le ta nahaja izven vode (nevarnost opeklin).
• Napajalni kabel se ne more popraviti ali zamenjati. Če je poškodovan, je potrebno **sera delta heater** takoj odstraniti med odpadke. Bodite vedno pozorni na to, da nivo vode ne pade pod oznako "min" (zgoraj na grelcu).
• Grelec se lahko uporablja samo v notranjih prostorih.
• Potopna globina do 100 cm.
• Naprava lahko deluje samo s priključenim vmesnim stikalom za okvarni tok RCD oz. FI s sprožilnim tokom maks. 30 mA.

Tehnični podatki	
omrežna napetost	220 – 240 V ~ 50 Hz
opis zmogljivosti po posameznem modelu (glejte napis z oznako)	25 – 300 W
dolžina kabla	1,8 m

Opozorilo
1. Pazite na otroke, da se ne bodo igrali z napravo.
2. Naprave ne smejo uporabljati osebe (vključno z otroki) z omejeno telesno, zaznavno in duševno sposobnostjo ali osebe, ki nimajo znanja in izkušenj za uporabo te naprave, razen če jih pri rokovanju z napravo ne nadzoruje odgovorna oseba ali če so pod kontrolo te osebe seznanjeni z uporabo naprave.
3. Če je omrežni kabel poškodovan, grelca ne smete več uporabljati, odstranite ga med odpadke.

Odlaganje neuporabne naprave med odpadke:
Starih, neuporabnih naprav ne odlagajte med gospodinjske odpadke!
Če naprave ne morete več uporabljati, ste kot vsak drugi uporabnik naprave dolžni upoštevati zakonske norme, da **starih naprav ne odlagate med gospodinjske odpadke, ampak jih ločeno od njih** odlagate na skupnih mestih svoje občine/mestnega predela. Tako je zagotovljeno, da bodo na primernih mestih stare naprave strokovno reciklirali ter tako preprečili negativne vplive, ki bi jih lahko imele na okolje.

Vse elektronske naprave so označene z simboli: ▬

Garancija proizvajalca:
Ob upoštevanju navodil za uporabo bo **sera delta heater** deloval brezhibno. Jamčimo za brezhibnost naših proizvodov za 2 leti od datuma nakupa.
Jamčimo za popolno brezhibnost pri predaji. V primeru da pride pri pravilni uporabi naprave do njene običajne obrabe ali pojavov zaradi uporabe, to ne pomeni pomanjkljivosti. V tem primeru tudi nimate pravice do garancijskega zahtevka. Poškodbe stekla, napajalnega kabla in druge poškodbe zaradi neprimernega rokovanja z grelcem so izključene iz garancije. S to garancijo tudi samoumevno niso zmanjšani ali omejeni pravni zahtevki.

Priporočilo:
Prosimo vas, da se v primeru pomanjkljivost najprej posvetujete s specializiranim prodajalcem, pri katerem ste napravo nabavili. Lahko bo presodil, ali je vaša zahteva po garanciji upravičena. V primeru pa, da nam napravo pošljete, vam moramo zaračunati nepotrebne stroške.
Zaradi kršitve določil v pogodbi, ki se nanašajo na namerno in malomarno ravnanje z napravo, je vsak zahtevek za garancijske usluge neutemeljen. Samo v primerih, ko je zaradi uporabe naprave ogroženo življenje, telo ali zdravje kupca, pri kršitvi bistvenih določil v pogodbi in je garancija po Zakonu o garanciji proizvodov neovrgljiva, odobrava firma **sera** garancijske usluge tudi pri manjši malomarnosti pri rokovanju z napravo. V tem primeru je garancija omejena na povračilo škode v tistem obsegu, ki je tipičen za garancijo za okvare predvidene v pogodbi.

Distributer: Vitakraft Hobby Program d.o.o., Mariborska c. 23, 2327 Rače, Slovenija
Ained d.o.o., Socka 30, 3203 Nova Cerkev, Slovenija

HR Upute za upotrebu
sera delta heater DH25/50/100/150/200/300 – *E*-series

Molimo Vas da točno i pažljivo pročitate upute za upotrebu. Molimo sačuvajte upute za buduću upotrebu. Priložite ovu uputu za upotrebu jedinici pri prosljeđivanju trećim osobama.

sera delta heater je kvalitetan termostatski grijač u jako uskom obliku za promjeru od samo 22 mm i sa ekstra dugačkim 1,8 m strujnim kabelom. **sera delta heater** su proizvedeni od stakla otpornog na udarce i može se koristiti i u manjim akvarijima zahvaljujući relativno kratkoj konstrukciji. Nova zaštita od pregrijavanja pruža dodatnu zaštitu: integrirana zaštita od pregrijavanja isključuje grijač ako se slučajno grijač zagrije izvan vode. Keramička unutrašnjost osigurava poboljšanu i ravnomjernu raspodjelu topline od grijaćih elemenata na staklo.
Stanje je jasno vidljivo na displeju i prikazuje trenutan rad u tri boje: zelenoj (temperatura je u redu), crvenoj (zagrijavanje), ljubičastoj (zaštita od pregrijavanja) boji.

Upotreba i raspon upotrebe
sera delta heater je prikladan i za slatkovodne i za morske akvarije. Raspon djelovanja je od 18 – 32°C. Namještena temperatura se precizno održava.
Verzije **sera delta heater** uključuju vataže koje se protežu od 25 – 300 W, od malih uzgojnih akvarija do velikih.

Sadržaj predmeta (1)
1. **sera delta heater** sa 1,8 m kabela
2. 2 sisaljke sa držačem

sera delta heater je optimalno zapakiran. Međutim, oštećenja uslijed dugog transporta se mogu dogoditi, kao što je slučaj sa svim staklenim predmetima. Zato vas molimo da provjerite da li je staklo oštećeno prije upotrebe.

Popis rezervih dijelova (2)
2.1 strujni kabel
2.2 kotačić za prilagodbu temperature
2.3 poklopac kučišta
2.4 trobojni LED displej
2.5 termo element
2.6 stakleni cilindar otporan na udarce
2.7 keramička cijev

Upute za postavljanje
Uvijek uronite **sera delta heater** u vodu okomito najmanje do oznake "min" i pričvrstite na akvarijsko staklo sa dvije sisaljke. Ovaj termostatski grijač se također može koristiti potpuno uronjen u vodu. **sera delta heater** se treba postaviti na mjesto gdje voda uvijek intenzivno teče. Na taj način će temperatura u akvariju na svim mjestima biti jednaka. Nedovoljna strujanja mogu dovesti do nejednake temperature unutar akvarija. U slučaju vodoravnog postavljanja, grijač bi trebao biti uronjen što dublje, jer se topla voda uvijek diže. Održavajte razmak od dna od 3 – 4 cm.
Uvijek izbjegavajte guranje **sera delta heater** u podlogu.

Pokretanje
Uključite kabel u utičnicu. Ukoliko je prikladna vataža i temperatura sobe, prilagodite željenu temperaturu pomoću kotačića za prilagodbu temperature.
Skala služi kao vodić. Prava, točna temperatura vode se može razlikovati ± 10%. To nije razlog za reklamaciju. **Ne** smijete zanemariti dodatnu kontrolu akvarijskim termometrom (npr. **sera termometrima**). **sera delta heater** grije kad kontrolna lampica svjetli crveno. LED kontrolna lampica svjetli zeleno kad je postignuta ciljana temperatura. LED kontrolna lampica svjetli ljubičasto ako je zaštita od pregrijavanja isključila grijač. Pustite da naprava radi 24 h uz nadzor. Ako je potrebno, prilagodite ponovo temperaturu nakon toga.

Čišćenje
Pažljivo skinite naslage kamenca pomoću **sera pH/KH-minusa**. Molimo koristite rukavice i zaštitne naočale.

Održavanje
sera delta heater se mora odložiti ako se staklo slomi ili ako se ošteti kabel. Dijelovi unutar grijača se ne mogu zamjeniti.

Sigurnosne napomene
• Sve električne jedinice u vodi se moraju isključiti iz struje prije obavljanja posla u akvariju.
• Provjerite strujni kabel i utikač radi oštećenja prije svake upotrebe.
• Molimo provjerite da li su frekvencija i napon struje jednaki onim na pločici prije upotrebe jedinice.
• Nikada ne uključujte **sera delta heater** ako je izvan vode (opasnost od opeklina).
• Strujni kabel naprave se ne može popraviti niti zamjeniti. **sera delta heater** se mora odmah odložiti ukoliko je neispravan! Pazite da razina vode nikada ne padne ispod oznake "min" (na vrhu grijača).
• Grijač se smije upotrebljavati samo u zatvorenim prostorima.
• Dubina uranjanja je do 100 cm.
• Koristite samo uz zaštitnu sklopku (RCD ili FI jačine 30 mA).

Tehnički podaci	
Napon	220 – 240 V ~ 50 Hz
Snaga ovisno o modelu (vidi pločicu)	25 – 300 W
Dužina kabela	1,8 m

Upozorenje
1. Djeca bi trebala biti pod nadzorom kako bi bili sigurni da se ne igraju sa aparatom.
2. Ovaj aparat nije namjenjen za uporebu osobama (uključujući djecu) sa smanjenim tjelesnim, osjetilnim ili mentalnim kapacitetom, ili sa manjkom iskustva i znanja, osim ako su imali nadzor ili instrukcije glede upotrebe aparata od osobe koja je odgovorna za njihovu sigurnost.
3. Ukoliko je strujni kabel oštećen, grijač se ne smije više koristiti već se mora odložiti.

Odlaganje jedinice:
Električni i elektronički otpad (WEEE) se ne smije odlagati u kućni otpad!
Ako se jedinica ne može više koristiti, potrošač je **zakonski obvezan predati električni i elektronični otpad odvojeno od kućnog otpada**, npr. u reciklažna dvorišta lokalne zajednice. Tako se osigurava profesionalna obrada električnog i elektroničnog otpada i izbjegava se negativan utjecaj na okoliš.

Zato električna i elektronična oprema nosi simbol: ▬

Jamstvo:
Pri poštivanju uputstva za upotrebu **sera delta heater** će raditi pouzdano. Jamčimo da će proizvod raditi bez greške dvije godine počevši od dana kupnje.
Jamčimo za ispravan proizvod pri isporuci. Ukoliko se dogodi uobičajeno trošenje uzrokovano upotrebom, to neće se smatrati kvarom. U tom slučaju je jamstvo izuzeto. Oštećenje stakla kao i oštećenje strujnog kabela kao i druga oštećenja nastala neprimjerenom upotrebom su isključena iz jamstva. Jamstvo ne može ograničiti prava koja pripadaju kupcu po nekim drugim pravnim osnovama.

Preporuka:
U slučaju kvara, molimo vas da se posavjetujete sa specijaliziranim prodavačem gdje ste kupili jedinicu. On će moći procijeniti da li kvar pokriva jamstvo. U slučaju slanja jedinice nama, nepotrebno ćemo vam naplatiti novonastale troškove.
Odgovornost za povredu ugovora ograničava se na namjeru i grubu nepažnju. **sera** odgovara za slučajeve obične nepažnje samo u slučaju nastanka tjelesnih ozljeda, u slučaju povrede bitnih obveza iz ugovora te s obveznom odgovornošću u skladu s propisima o odgovornosti za ispravnost proizvoda. U tom slučaju opseg odgovornosti je ograničen na naknadu šteta uobičajeno predvidivih ugovorom.

Uvoznik za HR: Vitakraft Hobby Program d.o.o., 10251 Hrvatski Leskovac, Hrvatska
Dobavljač: sera GmbH, Borsigstr. 49, 52525 Heinsberg, Njemačka

H Használati információ
sera delta heater DH25/50/100/150/200/300 – *E*-series

Kérjük teljesen és figyelmesen elolvasni. Kérjük, őrizze meg, később szüksége lehet rá. Ammenyiben harmadik személynek továbbadja a készüléket, a használati információt is át kell adnia.

A **sera delta heater** egy minőségi szabályozható fűtő extra vékony kivitellel, 22 mm átmérővel és extra hosszú 1,8 m hálózati kábellel. A **sera delta heater** ütésálló üvegből készül és rövid hosszának köszönhetően elhelyezhető kisebb akváriumokban is. Az új túlmelegedés elleni védelem további biztonságot nyújt, ha a fűtő a vízen kívül véletlenül felmelegszik a beépített túlmelegedés elleni védelem lekapcsolja a fűtőt. A kerámia betét biztosítja a jobb és egyenletesebb hőátadást a fűtőelemek és az üveg között.
A jól látható állapotjelző 3 színben tájékoztat a működésről: zöld (hőmérséklet rendben), vörös (a fűtő melegít), lila (túlmelegedés védelem aktív).

Használat és alkalmazási terület
A **sera delta heater** alkalmas édes és tenger vízi akváriumokhoz. A hőmérséklet tartomány 18-32 °C között beállítható. A beállított hőmérsékletet pontosan megtartja.
A **sera delta heater** sorozat 6 teljesítmény szintet kínál 25-300 W teljesítményig, kis felnevelő akváriumoktól a nagy akváriumokig.

Tartalom (1)
1. **sera delta heater** 1,8 m kábellel
2. 2 tapadó korong klip tartóval

A sera delta heater optimális csomagolást kapott. A hosszú szállítási útvonalak miatt, azonban mint minden üveg termék a szállítás során megsérülhet. Ezért mielőtt üzembe helyezné, ellenőrizze az üveg épségét.

Alkatrészlista (2)
2.1 Kábel
2.2 Hőmérséklet szabályzó
2.3 Takaró fedél
2.4 3 színű LED állapot jelző
2.5 Hőmérséklet érzékelő
2.6 Ütésálló üveg burkolat
2.7 Kerámia cső

Felszerelési útmutató
A **sera delta heater** mindig függőlegesen építse be és legalább a "min" jelig merítse a vízbe, és rögzítse az akvárium üvegén a két tapadó koronggal és a tartó klippel. Ez a szabályozható fűtő teljesen a víz alá merítve is üzemeltethető. A **sera delta heater-t** egy olyan ponton helyezze el, ahol mindig biztosított a jó áramlás. Így elérhető egy egységes hőmérséklet az egész akváriumban. A gyenge áramlás hőmérséklet különbségekhez vezethet az akváriumban. Vízszintes felhasználás esetén olyan mélyre építse be amennyire lehetséges, mert a meleg víz mindig felfelé áramlik. Az aljzattól kb. 3-4 cm távolságot kell tartani.
Mindenképpen kerülje el a **sera delta heater** aljzatba történő elhelyezését.

Üzembe helyezés
Csatlakoztassa a hálózati dugót a fali aljzatba. Ha teljesítményszint és a szobahőmérséklet nem megfelelő, akkor a hőmérséklet szabályzó segítségével állítsa be a kívánt hőmérsékletet.
A beállításhoz a skála használható útmutatónak. A tényleges víz hőmérséklet ± 10 %-kal eltérhet a beállított értéktől. Ez nem reklamációs alap. A pontos érték eléréséhez kiegészítő ellenőrzésként használjon egy akvárium hőmérőt (pl.: **sera precíziós hőmérő**). Ha a jelző fény vörös a **sera delta heater** melegít. Ha a kívánt hőmérsékletet eléri a LED ellenőrző lámpa zölden világít. Ha LED ellenőrző lámpa lilán világít, akkor a túlmelegedés védelem a fűtőt lekapcsolta.
Az első 24 órában figyelje meg a készülék működését. Ezután ha szükséges korrigálja a hőmérséklet beállítását.

Tisztítás
A lerakódott vízkövet **sera pH/KH-minus-szal** óvatosan dörzsölje le. Viseljen védőkesztyűt és védőszemüveget.

Karbantartás
Ha az üveg eltört, vagy a hálózati kábel megsérült ne használja tovább a **sera delta heater-t**. A fűtő belső alkatrészei nem cserélhetők.

Biztonsági utasítások
• Az akváriumban végzett munkák előtt húzza ki a vízben található összes eszköz csatlakozó kábelét.
• Minden használat előtt ellenőrizze le, hogy a tápkábel és a csatlakozó dugó nem sérült- e meg.
• Beüzemelés előtt győződjön meg róla, hogy az Ön által használt hálózat feszültsége és frekvenciája megegyezik e készülék adattábláján feltüntetett értékekkel.
• Soha ne kapcsolja be a **sera delta heater-t** a vízen kívül (Égési sérülés veszély).
• A készülék hálózati kábele nem cserélhető és nem javítható. Ha meghibásodott a kábel, a **sera delta heater** nem használható tovább! Mindig biztosítsa, hogy a vízszint sosem legyen a "min" jelzés alatt (a fűtő tetején található).
• A fűtő csak belső térben használható.
• Bemerítési mélység max. 100 cm.
• A készülék csak érintésvédelmi relével ellátott hálózatban használható. Kioldási áram max. 30 mA.

Műszaki adatok	
Hálózati feszültség	220-240 V ~ 50 Hz
Teljesítmény felvétel modellnek megfelelően (ld. típustábla)	25-300 W
Kábelhossz	1,8 m

Figyelmeztetés
1. A gyerekeket mindig tartsa felügyelet alatt, hogy ne játszhassanak a készülékkel.
2. A készüléket nem használhatja olyan személy (beleértve a gyerekeket is), aki korlátozott testi, észlelési vagy szellemi képességű, vagy akinek nincsen megfelelő tapasztalata és ismerete, kivéve, ha egy az ő biztonságáért felelős személy felügyeli őt vagy a készülék használatát irányítja.
3. Ha a hálózati kábel sérült a fűtőt ne használja tovább, és gondoskodjon a megfelelő hulladékkezelésről.

Hulladékkezelés:
A készüléket ne a háztartási hulladékkal együtt dobja ki!
Kérem, az **előírásoknak megfelelően kezelje az elektromos hulladékot**.
Érdeklődje meg a **lakóhelye szerinti hulladékkezelési lehetőséget** az elektromos készülékekre vonatkozóan, mivel így biztosítható a környezet megfelelő védelme.

Ezért jelölik az elektromos készülékeket a következő jellel: ▬

Gyártógarancia:
Ha a használati útmutatóban leírtakat betartja a **sera delta heater** megbízhatóan működik. Termékeink hibamentességét a vásárlás dátumától számított 2 évig garantáljuk.
Garantáljuk a termék hiánytalanságát átadáskor. Amennyiben a rendeltetésszerű használat során elhasználódási vagy kopási jelenségek lépnek fel, ezek nem számítanak hibának. Az üvegsérülésre valamint a hálózati kábelsérülésre és más helytelen kezelésből származó károkra a garancia nem vonatkozik. Ez a garancia természetesen semmilyen módon nem korlátozza vagy szűkíti le a törvényes igényeket.

Ajánlás:
Kérjük, minden hiba esetén forduljon először a szakkereskedéshez, ahol a készüléket vásárolta. Ott meg tudják ítélni, hogy valóban fennáll-e a garancia esete. Amennyiben elküldi nekünk a terméket, az esetlegesen szükségtelenül felmerülő költséget Önt terheli.
Szerződésszegési felelősségünk kizárólag súlyos gondatlanság esetére korlátozódik. Csak élet, testi épség és egészség károsodása, ill. a jelentős szerződéses kötelezettségek megszegése valamint a termékszavatossági előírásoknak megfelelő kisebb gondatlanság esetére vállal a **sera** szavatosságot. Ebben az esetben a szavatosság a szerződésben meghatározott károk megtérítése erejéig érvényes.

Forgalmazó: sera Akvarisztika Kft., 9028 Győr, Fehérvári út 75.

PL Informacje o zastosowaniu
sera delta heater DH25/50/100/150/200/300 – *E*-series

Proszę uważnie przeczytać całość. Proszę zachować do wykorzystania w przyszłości. W razie przekazania urządzenia osobom trzecim, należy załączyć ulotkę.

sera delta heater to wysokiej jakości grzałka z termostatem o smukłym kształcie i średnicy tylko 22 mm, wyposażona w kabel zasilania o długości 1,8 m. Grzałki **sera delta heaters** wykonane są z odpornego na gwałtowne zmiany temperatury szkła, a ze względu na swoją budowę mogą być stosowane także w małych akwariach. Dodatkowe bezpieczeństwo zapewnia zastosowanie nowej, zintegrowanej ochrony przed przegrzaniem, która wyłącza grzałkę w przypadku pracy poza wodą. Ceramiczny rdzeń zapewnia ulepszony i bardziej równomierny transfer ciepła z elementów grzewczych do szkła.
Dobrze widoczny wyświetlacz pokazuje tryb pracy za pomocą 3 kolorów: zielonego (temperatura prawidłowa), czerwonego (podgrzewanie), fioletowego (ochrona przed przegrzaniem).

Zastosowanie
sera delta heater może być zastosowana w akwariach słodkowodnych oraz morskich. Zakres regulacji temperatury wynosi 18 – 32° C. Ustawiona temperatura jest utrzymywana w precyzyjny sposób.
Całkowity zakres regulacji **sera delta heater** obejmuje 6 wariantów mocy od 25 do 300 W, dostosowanych do potrzeb zarówno małych zbiorników rozrodczych, jak i dużych akwariów.

Zestaw składa się z (1)
1. **sera delta heater** z kablem zasilania 1,8 m
2. 2 przyssawki z uchwytem zaciskowym

Grzałki sera delta heater są właściwie zabezpieczone na czas transportu. Niemniej jednak, tak jak w przypadku wszystkich produktów wykonanych ze szkła, przed użyciem należy sprawdzić czy szkło nie zostało uszkodzone.

Wykaz części (2)
2.1 Kabel zasilania
2.2 Pokrętło regulacji temperatury
2.3 Nasadka obudowy
2.4 3-kolorowy wyświetlacz LED
2.5 Element grzewczy
2.6 Szklany cylinder odporny na wahania temperatury
2.7 Ceramiczny rdzeń

Instrukcja montażu
Grzałka **sera delta heater** musi być zanurzona w wodzie w pozycji pionowej, co najmniej do poziomu "min." i przymocowana do szyby akwarium za pomocą dwóch przyssawek i uchwytu zaciskowego. Grzałka ta działa również przy pełnym zanurzeniu pod wodą. Należy umieścić **sera delta heater** w miejscu o intensywnym przepływie wody. Pozwoli to uzyskać jednakową temperaturę wody w całym akwarium. Niedostateczna cyrkulacja wody może prowadzić do zróżnicowania temperatury wewnątrz akwarium. W przypadku zastosowania w położeniu poziomym, grzałka powinna być zanurzona na możliwie największej głębokości, ponieważ ciepła woda zawsze unosi się ku górze. Należy zachować 3 – 4 cm dystansu od dna akwarium.
Za wszelką cenę należy unikać przyciskania **sera delta heater** do dna zbiornika.

Uruchomienie
Włączyć wtyczkę zasilania do gniazda sieciowego. Po zapewnieniu odpowiedniej mocy i temperatury pomieszczenia, można ustawić pożądaną temperaturę za pomocą pokrętła regulacji temperatury.
Skala temperatury służy jako wskazówka. Rzeczywista, dokładna temperatura wody może różnić się o ± 10%. Nie jest to przedmiotem reklamacji. **Należy** prowadzić dodatkową kontrolę temperatury za pomocą termometru akwariowego (np. **sera precision thermometer**). **sera delta heater** pracuje, kiedy lampka kontrolna świeci na czerwono. Lampka kontrolna LED świeci na zielono, gdy osiągnięta zostaje pożądana temperatura. Lampka kontrolna LED świeci na fioletowo, gdy ochrona przed przegrzaniem wyłącza grzałkę.
Należy obserwować pracę urządzenia w ciągu pierwszych 24 godzin. Po tym czasie, w razie potrzeby można skorygować ustawienia temperatury.

Czyszczenie
Należy delikatnie zetrzeć osad z kamienia za pomocą **sera pH/KH-minus**. Proszę założyć rękawice i okulary ochronne.

Konserwacja
W przypadku pęknięcia szkła lub uszkodzenia kabla zasilania należy zaprzestać użytkowania **sera delta heater**. Części wewnątrz grzałki nie podlegają wymianie.

Środki ostrożności
• Wszystkie urządzenia elektryczne umiejscowione w wodzie muszą zostać odłączone od zasilania przed przystąpieniem do pracy przy akwarium.
• Przed każdym użyciem należy sprawdzić przewód zasilania i wtyczkę pod kątem uszkodzeń.
• Proszę upewnić się, że częstotliwość i napięcie źródła zasilania jest taka sama jak na tabliczce znamionowej jeszcze przed używaniem urządzenia.
• Nigdy nie należy podłączać **sera delta heater**, jeśli nie znajduje się w wodzie (niebezpieczeństwo poparzeń).
• Nie można naprawiać ani wymieniać kabla zasilania urządzenia. W przypadku uszkodzenia należy natychmiast zaprzestać użytkowania **sera delta heater**! Należy zawsze upewnić się, czy poziom wody nie opadł poniżej znaku "min." (u góry grzałki).
• Grzałkę należy stosować wyłącznie wewnątrz pomieszczeń.
• Głębokość zanurzenia do 100 cm.
• Obsługuj urządzenie przy użyciu wyłącznika ochronnego (zwarcia) – (RCD albo FI z prądem wyzwalającym z 30 mA).

Dane techniczne	
Napięcie prądu elektrycznego	220 – 240 V ~ 50 Hz
Pobór mocy w zależności od modelu (patrz tabliczka znamionowa)	25 – 300 W
Długość kabla	1,8 m

Ostrzeżenie
1. Nie należy zostawiać dzieci bez opieki w pobliżu urządzenia, aby mieć pewność, że nie będą się nim bawiły.
2. Urządzenia nie mogą używać osoby (włącznie z dziećmi) niepełnosprawne fizycznie, umysłowo i z ograniczonymi zdolnościami postrzegania, osoby nie posiadające odpowiedniego doświadczenia i wiedzy, chyba że postępują one zgodnie z instrukcją lub są dozorowane przez odpowiedzialną za jej bezpieczeństwo osobę.
3. W przypadku uszkodzenia kabla zasilania należy zaprzestać użytkowania grzałki.

Utylizacja urządzeń:
Zużytych urządzeń **nie wolno wyrzucać do śmieci domowych**.
Każdy użytkownik **ustawowo jest zobowiązany do dostarczania zużytego sprzętu do wyspecjalizowanego punktu zbiórki,** czyli do odpowiednich pojemników selektywnej zbiórki odpadów np. w punkcie zbiorczym swojej gminy lub dzielnicy miasta, gdzie będzie on przyjęty bezpłatnie. Informacje o takim punkcie można uzyskać od władz lokalnych lub w punkcie sprzedaży. Selekcjonowanie zapewnia fachowe wykorzystanie urządzeń i ochronę środowiska naturalnego.

Urządzenia elektryczne oznakowane są symbolem: ▬

Gwarancja:
Stosowanie się do instrukcji obsługi zapewni prawidłowe działanie **sera delta heater**. Producent udziela gwarancji na okres 24 miesięcy, licząc od dnia zakupu. **Pamiętaj, że paragon sklepowy jest uznawany jako gwarancja do tego urządzenia.** Wartość roszczeń ograniczona jest wyłącznie do wartości powyższego urządzenia. Gwarancją są objęte uszkodzenia powstałe z winy producenta, tzn. wady materiałowe czy błędy montażowe. Gwarancja nie obejmuje uszkodzeń powstałych w wyniku niewłaściwego użytkowania lub będących jego następstwem a także elementów, które ulegają normalnemu zużyciu i powinny być okresowo wymieniane. Uszkodzenia szkła oraz kabla zasilania, jak również pozostałe uszkodzenia będące wynikiem niewłaściwego użytkowania, nie są objęte gwarancją. W przypadku nieprawidłowego działania skontaktuj się ze sprzedawcą. W razie uznania gwarancji, urządzenie zostanie naprawione. Przy braku możliwości naprawy, urządzenie zostanie wymienione na nowe. Jeżeli wymiana urządzenia na ten sam model nie jest możliwa, zostanie on wymieniony na inny o najbardziej zbliżonych parametrach. Przy braku możliwości naprawy lub wymiany dokonany zostaje zwrot zapłaty.
Gwarancja na sprzedany towar konsumpcyjny nie wyłącza, nie ogranicza ani nie zawiesza uprawnień kupującego wynikających z niezgodności towaru z umową. Gwarancja obowiązuje na terytorium Rzeczpospolitej Polskiej.

Importer: A. Ziarko, 94-319 Łódź, ul. Muszkieterów 7, tel. 42 633-39-24

CZ Návod k použití
sera delta heater DH25/50/100/150/200/300 – *E*-series

Čtěte prosím pozorně. Uschovejte pro budoucí potřebu. Při předání tohoto přístroje třetím osobám, je nutné přiložit tento Návod k použití.

sera delta heater je kvalitní regulovatelné topení v extra štíhlém provedení s průměrem jen od 22 mm a velmi dlouhým kabelem 1,8 m. **sera delta heater** jsou vyrobeny z nárazuvzdorného skla a díky poměrně krátkému tělu se vejdou i do malých akvárií. Jako další prvek bezpečnosti je nová ochrana proti přehřátí: Pokud se omylem dostane zapnuté topení mimo vodu, integrovaný systém ochrany proti přehřátí ho vypne. Keramické vsazení zajišťuje lepší a stejnoměrnější přenos tepla z topících elementů na sklo.
Dobře viditelný ukazatel nastavení ukazuje ve 3 barvách: zelená (teplota ok), červená (topí), fialová (ochrana proti přehřátí).

Použití a rozsah použití
sera delta heater jsou stejně vhodné pro sladkovodní a mořská akvária. Rozsah nastavení je 18 – 32°C. Nastavená teplota je přesně dodržena.
Nabídka **sera delta heater** obsahuje 6 výkonnostních stupňů od 25 – 300 W, pro malá odchovná akvária až po velké nádrže.

Obsah balení (1)
1. **sera delta heater** s 1,8 m kabelem
2. 2 přísavky s přítlačným klipem

sera delta heater je optimálně zabalen. Kvůli dlouhé dopravě může u všech skleněných výrobků dojít k poškození. Proto zkontrolujte před použitím zda je sklo nepoškozené.

Seznam dílů (2)
2.1 kabel
2.2 regulátor teploty
2.3 čepička pláště
2.4 3-barevné LED-ukazatelé provozu
2.5 topné elementy
2.6 cylindr z nárazuvzdorného skla
2.7 keramická trubka

Postup sestavení
sera delta heater postavit svisle a alespoň po značku "min." do vody a upevnit pomocí dvou přísavek s přítlačným klipem na stěnu akvária. Toto regulovatelné topení může být také provozováno plně ponořeno. Přitom má být topení **sera delta heater** umístěno na místě, kde je dobré proudění vody. Tak dosáhneme v celém akváriu stejnoměrných teplot. Příliš malé proudění může vést k rozdílným teplotám v akváriu. Při horizontálním umístění by mělo být topení co nejhlouběji, neboť teplá voda stoupá vzhůru. Od dna je třeba mít odstup 3 – 4 cm.
V žádném případě nestrkejte topení **sera delta heater** do podkladu dna.

Uvedení do provozu
Dejte zástrčku do zásuvky. Pokud je vhodný výkon a pokojová teplota, stačí nastavit potřebnou teplotu regulátorem teploty.
Stupnice je jako vodítko. Skutečná přesná hodnota teploty vody se může lišit o ± 10%. To není důvod k reklamaci. Pro přesnou kontrolu **použijte** akvarijní teploměr (např. **sera teploměr s přísavkou**). Když kontrolka svítí červeně, topí **sera delta heater**. Když je dosažena cílová teplota, svítí LED kontrolka zeleně. Pokud svítí LED kontrolka fialově, vypnula ochrana proti přehřátí topení.
Kontrolujte prvních 24 hodin funkčnost přístroje. Potom můžete, v případě potřeby, korigovat nastavení teploty.

Čištění
Usazeniny vodního kamene opatrně odstraňte pomocí **sera pH/KH-minus**. Používejte přitom rukavice a ochranné brýle.

Údržba
Pokud je sklo prasklé nebo kabel poškozený, musí být **sera delta heater** zlikvidován. Díly uvnitř topení nemohou být vyměněny.

Bezpečnostní pokyny
• Před každou činností v akváriu odpojte všechny přístroje ve vodě ze zásuvky!
• Před každým použitím zkontrolujte kabel a zástrčku zda nejsou poškozeny.
• Před použitím přístroje se přesvědčte, že napětí a frekvence sítě je stejné jako údaje u přístroje.
• **sera delta heater** nikdy nezapojujte, pokud je mimo vodu (nebezpečí požáru).
• Síťový kabel přístroje nemůže být ani opraven ani vyměněn. Pokud je vadný, musí být topení **sera delta heater** ihned zlikvidováno! Dbejte na to, aby hladina vody neklesla pod značku "min." (nahoře na topení).
• Topení smí být použito pouze uvnitř.
• Ponoření do 100 cm.
• Přístroj používejte pouze se zapnutou proudovou ochranou RCD příp. FI s vypínacím proudem max. 30 mA.

Technická data	
Napětí sítě	220 – 240 V ~ 50 Hz
Příkon podle modelu (viz typový štítek)	25 – 300 W
Délka kabelu	1,8 m

Varování
1. Na děti je třeba dohlédnout, aby si nikdy nehrály s přístrojem.
2. Přístroj není určen pro používání osobami (včetně dětí) s omezenou tělesnou či duševní schopností nebo pokud jim chybí znalosti a zkušenosti, kromě případu, kdy pro jejich bezpečnost, je odpovědná osoba poučí o používání.
3. Pokud je síťový kabel poškozen, nesmí být topení používáno, nýbrž musí být zlikvidováno.

Likvidace přístroje:
Vyřazené přístroje nepatří do komunálního odpadu!
Pokud již přístroj nebude nikdy používán, je spotřebitel **povinen zlikvidovat ho v souladu s platným zákonem o odpadech** a odevzdat jej do patřičné skupiny odpadů. Tím je zaručeno odborné zhodnocení a zabráněno negativním dopadům na životní prostředí.

Elektrické přístroje jsou z tohoto důvodu označeny symbolem: ▬

Garance výrobce:
Při dodržení návodu k použití pracuje **sera delta heater** spolehlivě. Ručíme za bezvadnost našich výrobku 2 roky od data nákupu.
Ručíme za bezvadný stav při předání. Pokud se při určeném používání objeví běžné znaky opotřebení, není to žádná závada. V tomto případě jsou jakékoliv nároky vyloučeny. Poškození skla a síťového kabele a jiné neodborné zacházení vylučuje garanci. Touto garancí samozřejmě nejsou omezeny či vyloučeny právní nároky.

Doporučení:
V každém případě se při závadě obraťte nejdříve na obchodníka, kde jste přístroj získali. On může určit, zda se jedná skutečně o případ garance. V případě zaslání přímo nám, musíme vám případně zbytečně vzniklé náklady naúčtovat.
Ze záruky je vyloučeno úmyslné porušení smlouvy a hrubá nedbalost. Pouze v případě ohrožení života, poranění a ohrožení zdraví podstatných smluvních povinností a při nutném ručení dle zákona o záruce výrobků ručí **sera** také při lehké nedbalosti. V tomto případě je rozsah ručení omezen na náhradu typově shodných předvídatelných škod.

Distributor: Sera CZ s.r.o., Chlístovice 32, 284 01 Kutná Hora

TR Kullanım bilgileri
sera delta heater DH25/50/100/150/200/300 – *E*-series

Lütfen bu talimatların tamamını okuyunuz. İleride kullanmak üzere saklayınız. Sistem üçüncü kişilere gönderildiğinde, kullanma talimatı da teslim edilmelidir.

sera delta heater, sadece 22 mm çapında ekstra ince şekli ve 1,8 m ekstra uzun güç kablosuyla kaliteli bir ısıtıcı termostattır. **sera delta heater** şoka dayanıklı camdan yapılmıştır ve nispeten kısa uzunluk yapıları sayesinde daha küçük akvaryumlara da takılabilmektedir. Yeni aşırı ısınmaya karşı koruma özelliği ekstra güvenlik sağlar: Entegre aşırı ısınmaya karşı koruma düğmeleri ısıtıcı suyun dışında aşırı ısınırsa ısıyı keser. Seramik giriş ısıtıcı parçalardan cama gelişmiş ve daha eşit ısı iletir.
Net görülebilen durum göstergesi çalışma durumunu üç renkte gösterir: yeşil (sıcaklık iyi), kırmızı (ısınıyor), mor (aşırı ısınmaya karşı koruma).

Uygulama ve uygulama aralığı
sera delta heater hem tatlı hem de tuzlu su akvaryumları için aynı derecede uygundur. Ayar aralığı 18 – 32 °C arasıdır. Ayarlanan ısı tam olarak muhafaza edilir.
sera delta heater toplam aralığı 25 – 300 W arası değişen 6 watt versiyondan oluşur; küçük tanklardan büyük akvaryumlara kadar.

Kitin içindekiler (1)
1. **sera delta heater,** 1,8 m kablo ile
2. Klips tutuculu 2 vakum

sera delta heater optimal şekilde ambalajlanmıştır. Ancak tüm cam maddelerde olduğu gibi uzun nakliye rotalarında hasar oluşabilir. Bu nedenle lütfen kullanmadan önce camın sağlam olduğundan emin olmak için kontrol edin.

Parça listesi (2)
2.1 Kablo
2.2 Isı ayarlayıcı
2.3 Muhafaza kapağı
2.4 3 renk LED çalışma durumu göstergesi
2.5 Termo eleman
2.6 Şoka dayanıklı cam silindir
2.7 Seramik tüp

Kurulum talimatları
sera delta heater ürününü daima suya en az "min." işaretine kadar batırıp akvaryum camına iki vakumla klipsli tutucuyu kullanarak takın. Bu ısıtıcı termostat aynı zamanda tamamen suya batırılmış olarak da kullanılabilir. **sera delta heater** daima suyun yoğun bir şekilde akıp geçtiği bir yere kurulmalıdır. Bu şekilde tüm akvaryumda eşit ısı sağlayabilirsiniz. Yetersiz akım akvaryum içerisinde ısı farklılıklarına neden olabilir. Yatay kullanım durumunda sıcak su yükseldiğinden ısıtıcı mümkün olduğunca dibe daldırılmalıdır. Zemine yaklaşık 3 – 4 cm mesafe olmalıdır.
Her şart altında mutlaka **sera delta heater** zemine temastan uzak tutulmalıdır.

İşlem
Ana fişi prize takın. Uygun watt ve oda sıcaklığı olması durumunda istediğiniz ısıyı ısı ayarlayıcı ile ayarlayabilirsiniz.
Skala size rehberlik eder. Tam su sıcaklığı %± 10 x değişebilir. Bu tekrar ayar gerektiren bir durum değildir. Bir akvaryum termometresi ile (örn: **sera cam termometre**) kontrol **ediniz**. **sera delta heater** kumanda ışıkları kırmız yandığında ısıtır. LED kontrol lambası hedef sıcaklığa ulaşıldığında yeşil yanar. LED kontrol lambası aşırı ısınmaya karşı koruma svici ısıyı kestiğinde yanar.
İlk 24 saat cihazı kontrol altında çalıştırın. Sonrasında gerekirse ayarı değiştirebilirsiniz.

Temizleme
sera pH/KH-minus ile kireç kalıntılarını nazikçe yok edin. Lütfen eldiven ve koruyucu gözlük kullanın.

Bakım
Cam kırılır ya da kablo hasar görürse **sera delta heater** atılmalıdır. Isıtıcı içerisindeki parçalar değiştirilemez.

Güvenlik uyarıları
• Akvaryum içerisinde herhangi bir işlem yapmadan önce suyun içerisindeki tüm elektrikli ünitelerin elektrik bağlantısı kesilmelidir.
• Her kullanımdan önce güç kablosu ve prizde hasar olup olmadığını kontrol edin.
• Cihazı kullanmadan önce tür plakasındaki değerlerle ana güç beslemesi frekans ve voltajının eşit olduğundan emin olun.
• **sera delta heater** ürününü suyun dışındayken asla çalıştırmayın (yanık tehlikesi).
• Aygıtın güç kablosu onarılamaz ya da değiştirilemez. **sera delta heater** arızalanırsa hemen atılmalıdır! Daima su seviyesinin "min." işaretinin üzerinde olduğundan emin olun (ısıtıcının en üstünde).
• Isıtıcı sadece kapalı alanda kullanılmalıdır.
• 100 cm derinliğe kadar batırılma.
• Üniteyi sadece takılı bir yanlış akım koruma anahtarı ile (30 mA değerinde bir kesme akımı ile RCD veya FI).

Teknik veriler	
Voltaj	220 – 240 V ~ 50 Hz
Güç alışı modele göre (tip plakasına bakın)	25 – 300 W
Kablo uzunluğu	1,8 m

Uyarı
1. Çocuklar cihazla oynamamalıdırlar.
2. Bu cihaz, fiziksel engelli, akıl sağlığı yerinde olmayan veya tecrübe ve bilgi eksikliği olan kişiler tarafından (çocuklar dahil), yanlarında güvenliklerini sağlayabilecek, cihazın kullanımını bilen biri olmadan kullanılmamalıdır.
3. Isıtıcı güç kablosu hasar gördüyse hemen atılmalıdır.

Garanti:
Kullanım talimalarını izlediğinizde **sera delta heater** güvenli bir şekilde çalışacaktır. Garanti, satın alma tarihinden itibaren **24 ay boyunca** geçerlidir. **Satış fişi garanti belgesi görevi görecektir.** Garanti sadece bu ünite ile sınırlandırılmıştır. Hatalı kullanımın sonucunda ortaya çıkacak hasar ve bundan doğan sonuçlar garanti kapsamının dışındadır. Cama hasarın yanı sıra kablonun zarar görmesi ve diğer uygunsuz müdahaleler garanti kapsamı dışındadır. Azami sorumluluk sadece ünitenin rayiç değeri ile sınırlıdır.
Arıza durumunda lütfen ürünü satın aldığınız satıcı ile irtibata geçiniz.

RUS Инструкция по применению
sera delta нагреватель DH25/50/100/150/200/300 – *E*-серия (sera delta heater DH25/50/100/150/200/300 – *E*-series)

Пожалуйста, внимательно прочитайте информацию по использованию. Пожалуйста, сохраняйте ее на будущее. При передаче данного устройства третьей стороне данная инструкция по применению также должна быть передана.

sera delta нагреватель – особо тонкий качественный нагреватель диаметром всего лишь 22 мм и исключительно длинным электрическим кабелем – 1,8 м. **sera delta нагреватели** изготовлены из термостойкого стекла. Благодаря их относительно короткой конструктивной длине они также могут быть размещены в более мелких аквариумах. Новая встроенная защита от перегрева обеспечивает дополнительную безопасность: Она отключает нагреватель если, по ошибке, он оказывается вне воды. Керамический вкладыш гарантирует улучшенную и более равномерную передачу тепла от нагревательных элементов к стеклу.
Отчетливо видимый индикатор информирует о рабочем состоянии прибора тремя различными цветами: зеленый (температура в порядке), красный (идет процесс нагрева), фиолетовый (защита от перегрева).

Применение и область применения
sera delta нагреватель одинаково подходит как для пресноводных, так и для морских аквариумов. Регулируемый диапазон температур составляет 18 – 32° C. Установленная температура точно поддерживается.
Ассортимент **sera delta нагревателей** включает 6 моделей (по мощности) от 25 до 300 Вт, предназначенных как для маленьких емкостей для разводни, так и для больших аквариумов.

Комплектация прибора (1)
1. **sera delta нагреватель** с 1,8 м кабелем
2. 2 присоски с держателем-зажимом

sera delta нагреватель оптимально надежно упакован. Однако, из-за длительной транспортировки, как у всех изделий из стекла, могут произойти повреждения. Поэтому проверьте, пожалуйста, перед вводом в эксплуатацию, является ли не поврежденной стеклянная часть изделия.

Перечень отдельных частей (2)
2.1 Кабель
2.2 Регулятор температуры
2.3 Крышка корпуса
2.4 Светодиодный индикатор 3-х цветный
2.5 Термоэлемент
2.6 Цилиндр из термостойкого стекла
2.7 Керамическая трубка

Руководство по сборке
Всегда погружайте **sera delta нагреватель** в воду вертикально по меньшей мере до маркировки «min.» и, используя держатель-зажим, прикрепите с помощью двух присосок к стеклу аквариума. Этот нагреватель также может работать полностью погруженным в воду. **sera delta нагреватель** должен размещаться в месте с интенсивным током воды. В этом случае вы достигните равномерной температуры воды во всем аквариуме. Недостаточно интенсивный ток воды в месте установки нагревателя может привести к перепаду температуры внутри аквариума. При горизонтальной установке нагреватель должен быть погружен в воду так глубоко, как это возможно, так как теплая вода всегда поднимается вверх. Расстояние от нагревателя до дна аквариума должно быть около 3 – 4 см.
В любом случае не допускайте соприкосновения **sera delta нагревателя** с донным грунтом.

Ввод в эксплуатацию
Присоедините штепсельную вилку к розетке. В том случае, если правильно выбрана мощность нагревателя с учетом комнатной температуры, Вы можете установить желаемую температуру воды с помощью регулятора температуры.
Значение на шкале регулятора температуры служит только в качестве контрольной цифры. Фактическая температура воды может отличаться от установленной на ± 10%. Это не причина для претензии к производителю. **Контролируйте** дополнительно температуру воды с помощью аквариумного термометра (например, **sera точный термометр (sera precision thermometer)**). Если светодиодный индикатор горит красным – **sera delta нагреватель** нагревает воду. Если светодиодный индикатор горит зеленым – заданная температура достигнута. Если светодиодный индикатор горит фиолетовым – защита от перегрева выключила нагреватель.
Наблюдайте за устройством в течение первых 24 часов работы. В случае необходимости, в дальнейшем Вы можете откорректировать установку температуры.

Чистка
При образовании известкового налета – осторожно очистите нагреватель с помощью **sera pH/KH-минус (sera pH/KH-minus)**. Пожалуйста, оденьте защитные перчатки и очки.

Обслуживание
Если стекло треснуло/разбито или поврежден кабель **sera delta нагреватель** должен быть утилизирован. Отдельные части внутри нагревателя замене не подлежат.

Меры предосторожности
• Прежде чем начать любые работы в аквариуме, отключите все погруженные в воду электрические устройства от сети!
• Перед каждым началом работы проверьте электрический кабель и штепсельную вилку на отсутствие повреждений.
• Перед применением устройства убедитесь, что частота и электрическое напряжение, указанное на приборе, соответствует частоте и напряжению в сети.
• Никогда не подключайте к сети **sera delta нагреватель**, если он не находится в воде (опасность возгорания).
• Электрический кабель устройства ремонту или замене не подлежит. При повреждении кабеля, **sera delta нагреватель** должен быть немедленно утилизирован! Всегда обращайте внимание на то, чтобы уровень воды не опускался ниже маркировки «min.» (в верхней части нагревателя).
• Нагреватель предназначен исключительно для работы внутри помещений.
• Глубина погружения до 100 см.
• Работающее устройство должно быть подключено к сети через прерыватель (устройство защитного отключения (УЗО 30 mA)).

Технические характеристики	
Напряжение	220 – 240 В; ~ 50 Гц
Потребление мощности в зависимости от модели (см. маркировку)	25 – 300 Вт
Длина кабеля	1,8 м

Предупреждение
1. Внимательно следите за детьми, чтобы быть уверенным, что они не играют с устройством.
2. Устройство не предусмотрено для использования людьми (включая детей): с ограниченными физическими или умственными способностями, с недостаточным опытом или знаниями, в случае, если они не находятся под наблюдением или не получили соответствующие инструкции от лица, ответственного за их безопасность.
3. Если электрический кабель устройства поврежден, нагреватель использоваться больше не может и должен быть утилизирован.

Утилизация:
Пришедшие в негодность электрические приборы и/или их отдельные части должны быть утилизированы в соответствии с правилами утилизации отходов принятыми в Российской Федерации. Не выбрасывайте использованные электрические приборы и их отдельные части, включая лампы в контейнеры с бытовым мусором.

Данное указание обозначено на приборах символом: ▬

Гарантия:
sera delta нагреватель будут надежно работать при полном соблюдении инструкции по применению. Мы предоставляем **гарантию в течение 24 месяцев** со дня покупки. **Гарантийный талон действителен только при сохранении кассового чека.** Гарантия распространяется только на сам прибор. Мы не несем ответственности за дефекты, полученные в ходе неправильной эксплуатации или являющиеся ее следствием. Гарантия не распространяется на повреждения стеклянной поверхности устройства, а также электрического кабеля и другое ненадлежащее обращение. Ответственность ограничена продажной ценой прибора.
В случае обнаружения неисправности обращайтесь, пожалуйста, к Вашему специализированному продавцу.

Дистрибьюторы в России:
ООО «Данио», Московская обл., 141033 Пирогово
ул. Совхозная, д. 2-А
ООО «Агидис», 195027 Санкт-Петербург, Свердловская наб., д. 60

сера ГмбХ, Борсигштр. 49, 52525 Хайнсберг, Германия

C 使用说明书
sera 德尔塔加热棒使用说明书
DH25/50/100/150/200/300*E*系列

使用产品前，请仔细阅读本说明书全文，并妥善保管本说明书，以便日后查找需要。如将产品交予他人使用，应确保将说明书一同转交。

sera 德尔塔加热棒是高品质的可调式恒温加热棒，直径仅22毫米的超纤细设计配以1.8米的特长电源线，让产品既时尚又实用。**sera 德尔塔加热棒**由防爆玻璃制成，整体长度较短，也适用于小型鱼缸。因使用不慎出现加热棒离水干烧时，加热棒中内置过热保护开关会自动断开电路，进一步保障使用安全。内置陶瓷管套将发热体产生的热量更均匀地传递到玻璃管。
LED三色指示灯通过三种颜色清晰指示加热棒的工作状态：绿灯—温度正常、红灯—加热状态、紫灯—过热保护状态。

使用范围：
可广泛用于各类淡、海水水族箱。调温范围：18–32 °C，设定后恒温准确。
sera 德尔塔加热棒共有六个型号可供选择，功率从25到300瓦不等，可广泛满足从小型鱼苗缸到大型水族箱的不同需求。

供货范围（1）：
1. **sera 德尔塔加热棒**带1.8米长电源线
2. 2个吸盘（含吸盘固定夹）

sera 德尔塔加热棒采用优质包装，最大程度地保障运输安全。鉴于运输途程长，玻璃制品易碎，在使用前请先检查加热棒的玻璃管是否完好无损。

配件清单（2）：
2.1 电源线
2.2 调节旋钮
2.3 上盖
2.4 LED三色指示灯
2.5 发热体
2.6 防爆玻璃管
2.7 陶瓷管

安装说明：
将 **sera 德尔塔加热棒**垂直放入水中，水应始终至少淹没标有"min."的最低水位线，用随附的两个带固定夹的吸盘将加热棒固定在鱼缸玻璃内壁。**sera 德尔塔加热棒**亦可完全沉水使用。应将加热棒安装在水流通畅循环处，利用水流循环促成鱼缸内热量的均匀分布。水流不足可能引起鱼缸中的水温落差。加热棒也可水平（横向）安装，因热水流不断上升，应注意将加热棒尽量靠下安装。加热棒与底砂的距离应保持在约3-4cm之间。
切勿将 **sera 德尔塔加热棒**插入底砂使用。

首次使用：
将插头插入插座，按加热棒功率大小与实际室温高低设定需要的温度，通过转动调节旋钮选定温度。
温度刻度线为参照值，实际水温可能会有±10%的偏差。此偏差在允许范围内，不属于质量缺陷。使用期间**务必**另用鱼缸温度计（例如 **sera 鱼缸温度计**）单独监控水温。指示灯亮红色时显示加热棒正在加热。达到设定温度后，绿灯亮起。LED指示灯呈紫色表示过热保护功能启动，加热棒已断电。第一次使用24个小时内，应注意观察加热棒的工作状态。之后可根据实际需要重新设定温度。

清洁：
用**sera 酸碱值/碳酸盐硬度调低剂**擦拭加热棒，可安全有效地清除表面结垢物。请戴手套和防护眼镜。

维修保养：
一旦玻璃破碎或电源线损坏，应对**sera 德尔塔加热棒**进行废弃处理。加热棒的内部元件不可更换。

安全提示：
• 在对水族箱进行任何清理或维护工作前请先拔掉水中所有电器的插头。
• 每次使用前请先检查电源线及插头是否完好无损。
• 使用前请确保电源的额定频率和电压与型号铭牌上的参数一致。
• 请勿将**sera 德尔塔加热棒**离水干烧（烫伤危险）。
• 电源线损坏后无法修复或替换，电源线受损后请立即废弃**sera 德尔塔加热棒**！请始终注意，水面不可低于加热棒上方标注有"min."的最低水位线。
• 仅限室内使用。
• 可承受的最大潜水深度：100cm。
• 必须与漏电动作电流不大于30mA的漏电保护器或漏电保护开关连接使用。

技术参数：	
电压	220 – 240 V ~ 50 Hz
功率视具体型号 (见型号铭牌)	25 – 300 W
电源线长度	1.8 m

警告：
1. 请照看好儿童，不要让儿童摆弄、玩耍加热棒。
2. 肢体、感官和精神机能受限或经验知识缺乏的人员（包括儿童）应在有人监管或接受过使用安全指导的情况下方可使用本设备。
3. 如电源线损坏，应立即停止使用加热棒并作废弃处理。

废弃处理：
废旧电器不得混同生活垃圾做废弃处理！
电器无法使用后，**按法律规定消费者须将废旧电器与生活垃圾分开处理，**比如交送至相应城区的电器的专门回收站，以便废旧电器能得到合理的专业回收处理，避免环境污染。

为便于识别，电器电子产品上特别标注有 ▬ 标志。

保修条款：
按照说明书中的使用方法正确操作时，**sera 德尔塔加热棒**可稳定可靠地工作。自购买日起用户享有24个月的免费保修。**购物发票作为享有保修服务的有效凭据。**本保修条款只适用于电器本身。对使用不当导致的后果和损失，我公司不承担任何责任。玻璃及电源线损坏不属于保修范围。赔偿责任不超过本产品的实际购买价值。
出现故障时请与当地专业经销商联系。

PRECISION

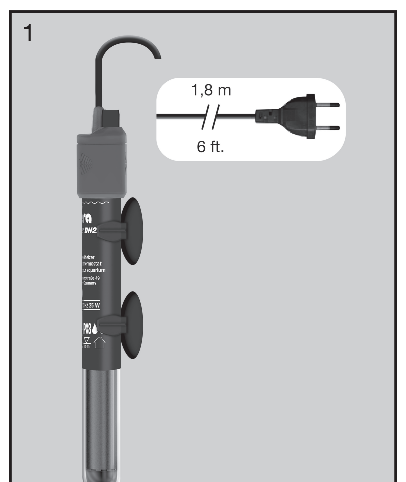

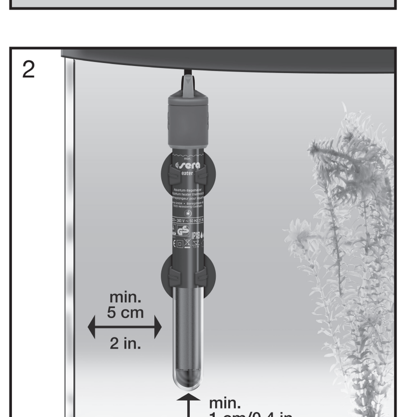

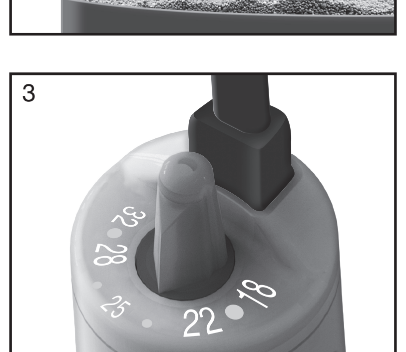

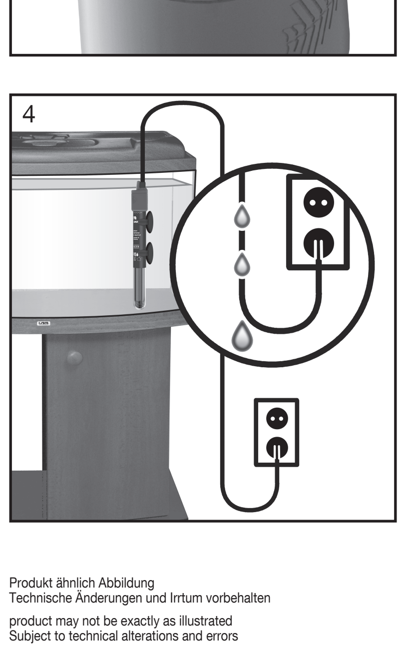

Produkt ähnlich Abbildung
Technische Änderungen und Irrtum vorbehalten

product may not be exactly as illustrated
Subject to technical alterations and errors

produit semblable à l'image
Sous réserve de modifications techniques et d'erreurs

TÜV Rheinland CERTIFIED
www.tuv.com
ID 1419047603
geprüfte Sicherheit